LOTTEFORS

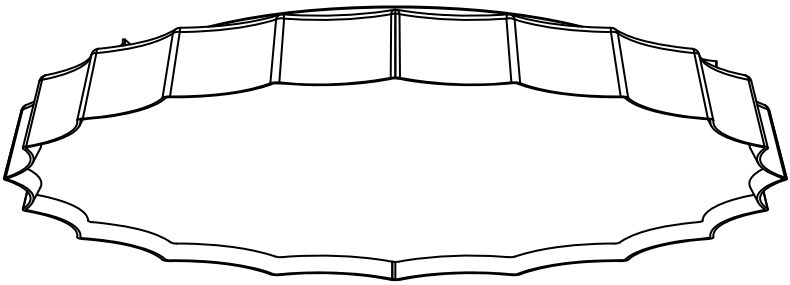

Design and Quality
IKEA of Sweden

English
IMPORTANT!
Always shut off power to the circuit before starting installation work. In some countries electrical installation work may only be carried out by a authorised electrical contractor. Contact your local electricity authority for advice.
Different materials require different types of fittings. Always choose screws and plugs that are specially suited to the material.

English
The light source of this luminaire is not replaceable; when the light source reaches its end of life the whole luminaire shall be replaced.

Tiếng Việt
QUAN TRỌNG! Luôn ngắt điện trước khi bắt đầu lắp đặt. Ở một số quốc gia, việc lắp đặt điện chỉ có thể được thực hiện bởi thợ điện được cấp phép. Hãy liên hệ với đơn vị có thẩm quyền về điện tại địa phương để được tư vấn.
Các chất liệu bề mặt khác nhau cần các loại phụ kiện láp ráp khác nhau. Hãy chọn ốc vít và tắc kê phù hợp với chất liệu.

Tiếng Việt
Không thể thay thế nguồn sáng của đèn; khi đèn hết tuổi thọ sử dụng, phải vứt bỏ toàn bộ đèn.

中文
重要事项
安装工作开始前， 请务必切断电路电源。在一些国家， 安装工作必须由授权的电力承包商进行。联系当地电力部门，征询建议。不同的材料需要使用不同类型的安装件。请使用选择适合材料的螺丝和螺栓。

中文
该照明装置内的光源不可替换，若光源无法继续使用，必须更换整个照明装置。

繁中
重要訊息！
安裝前請務必關掉電源。有些國家的電力安裝工作需由有執照的專業電工執行。如有任何疑問，請聯絡專業人員。
不同材質需使用不同種類的固定配件，請選用適合材質的螺絲和配件。

繁中
不可更換燈泡；如果燈泡無法發亮，請更換整組燈具。

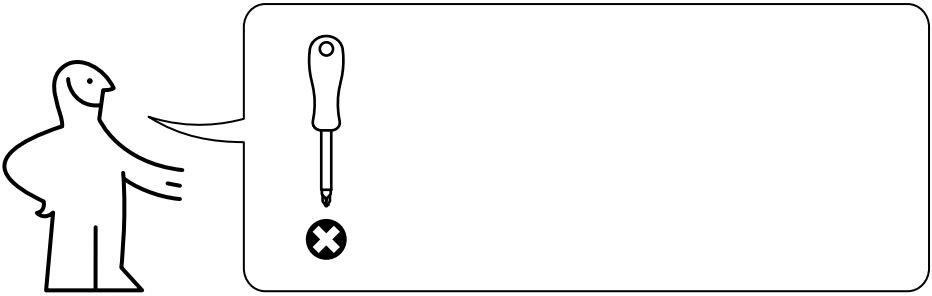

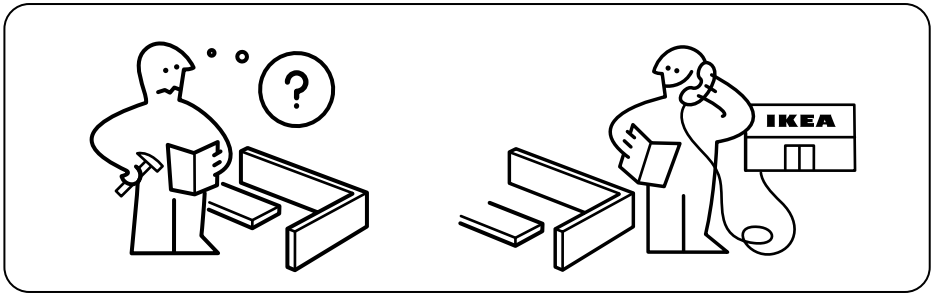

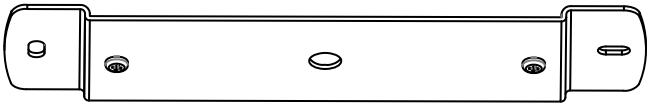

1x

1

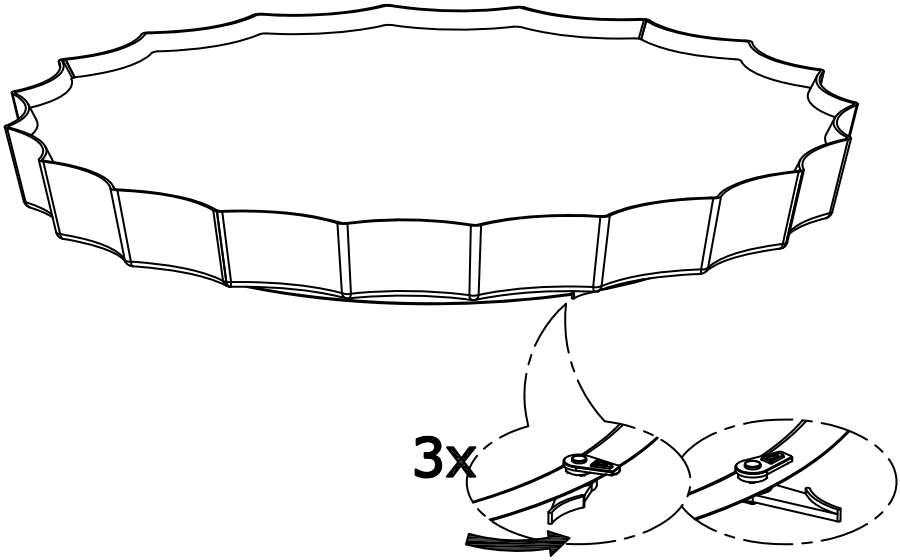

2

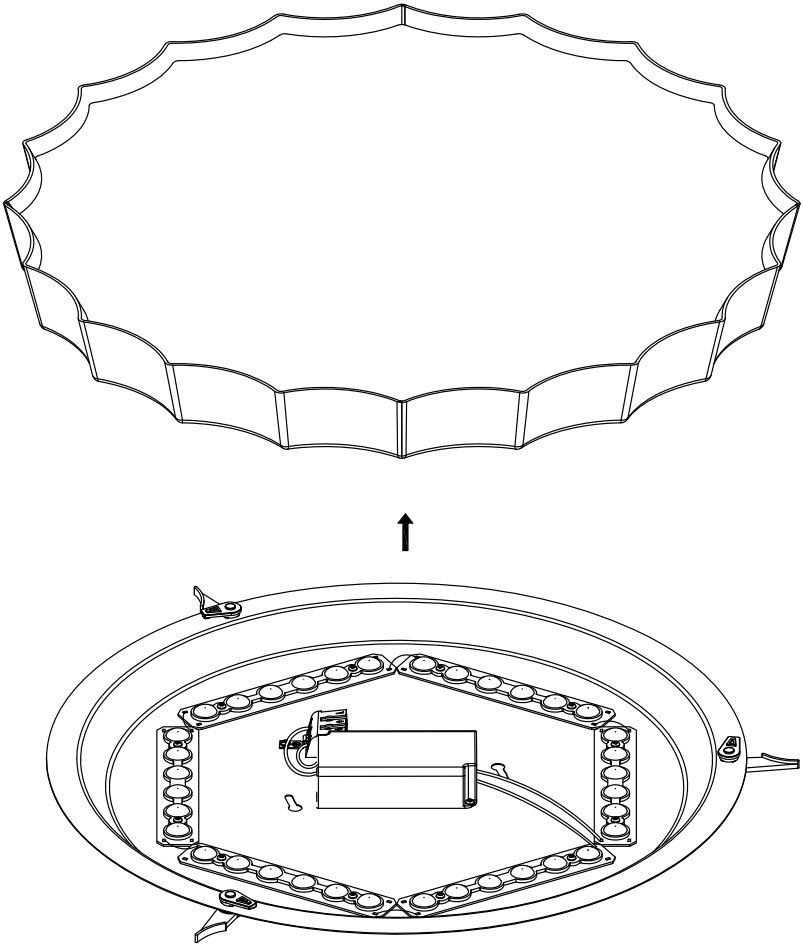

3

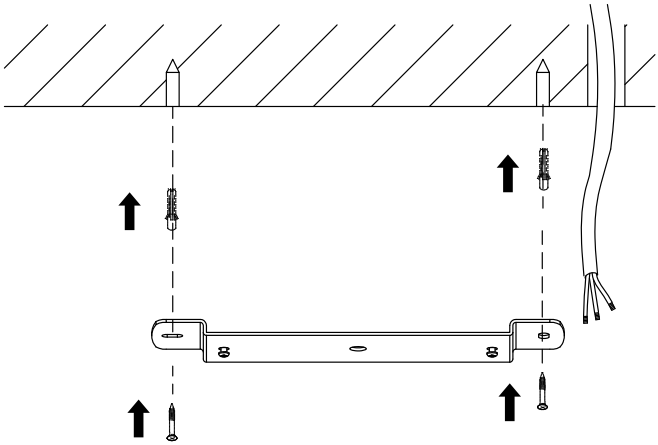

4

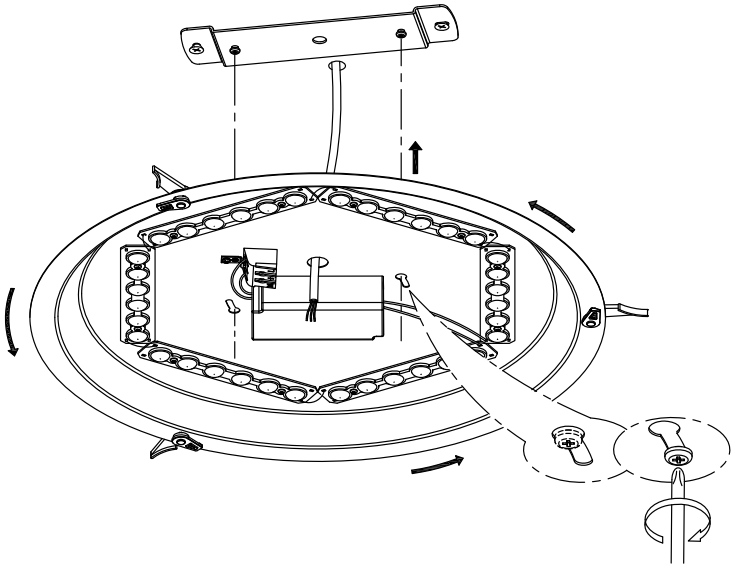

5

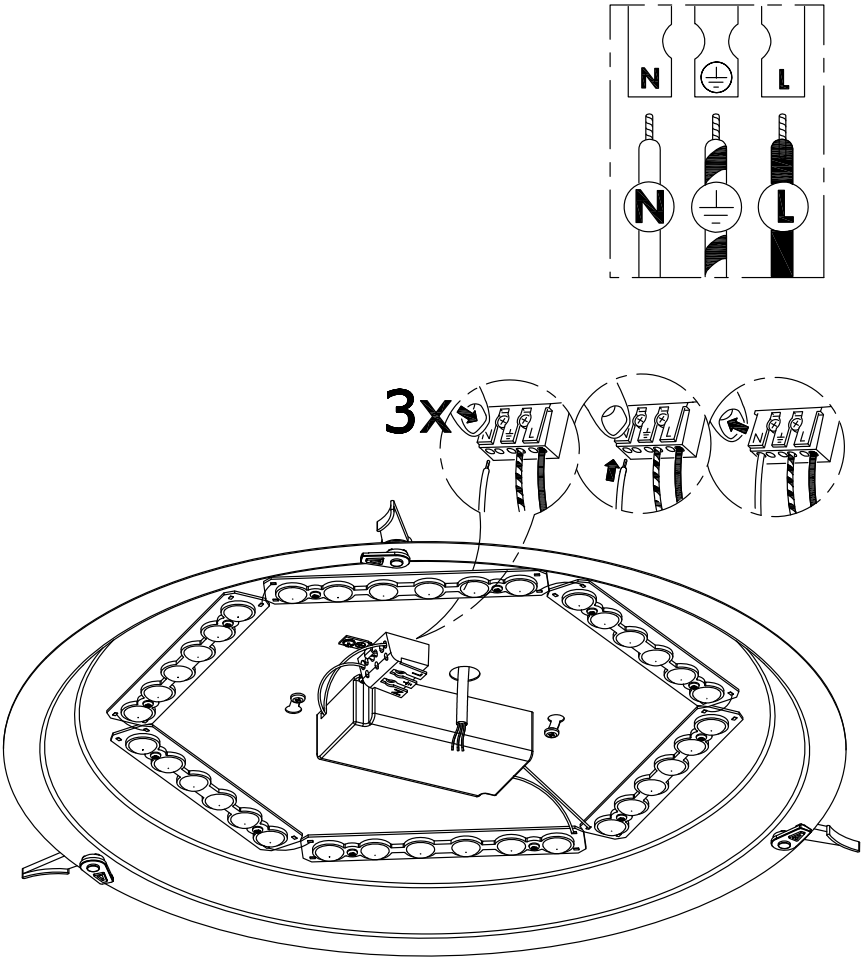

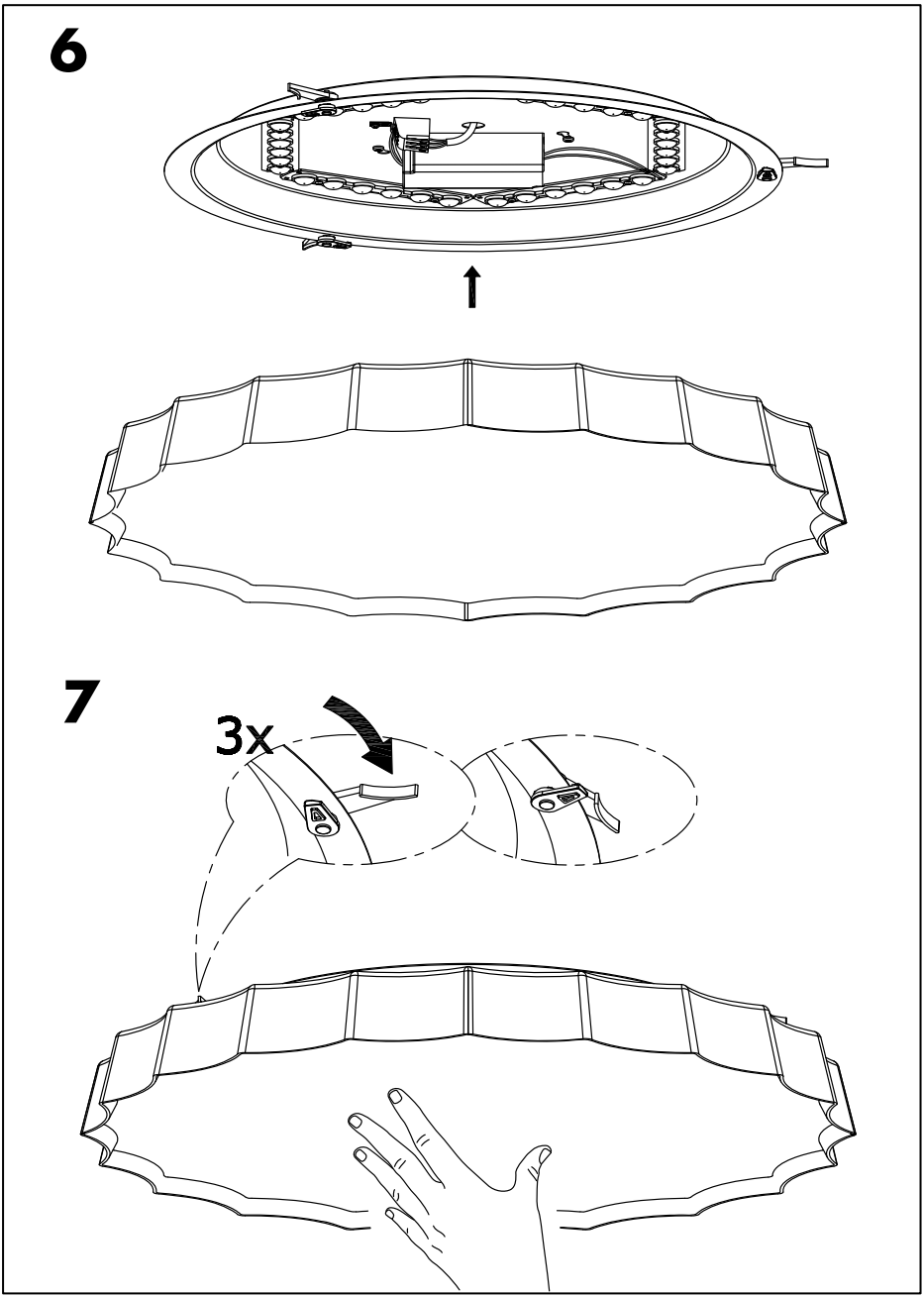

 © Inter IKEA Systems B.V. 2016