LEDBERG

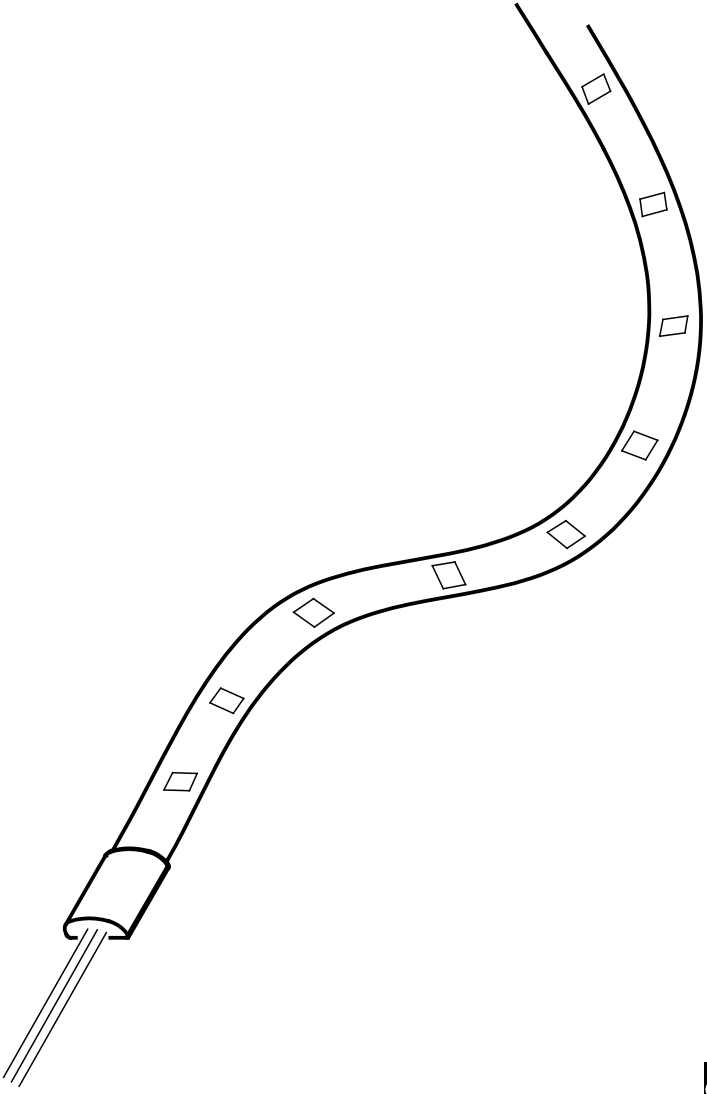

Design and Quality
IKEA of Sweden

ENGLISH
IMPORTANT SAFETY INSTRUCTIONS
For indoor use only.
Regularly check the cord, the transformer and all other parts for damage. If any part is damaged the product should not be used.
Important information! Keep these instructions for future use.

Caution!
The light source of this product is non-changeable light diodes (LED).
Do not disassemble the product, as the light diodes can cause damage to the eyes.
Do not immerse in water.

Cleaning
Use a damp cloth, never a strong cleaning agent.

DEUTSCH
WICHTIGE SICHERHEITSHINWEISE
Nur für den Gebrauch im Haus geeignet.
Regelmäßig das Kabel, das Ladegerät und alle anderen Teile auf Schäden überprüfen. Ist eines der Teile beschädigt, darf das Produkt nicht mehr benutzt werden.
Wichtige Information! Diese Anleitung für späteren Gebrauch aufbewahren.

Achtung!
Die Lichtquelle dieses Produkts besteht aus nicht austauschbaren Leuchtdioden (LED).
Das Produkt nicht auseinander nehmen, da die Leuchtdioden die Augen schädigen können.
Nicht in Wasser tauchen.

Reinigung
Mit einem feuchten Tuch reinigen. Keine starken Reinigungsmittel verwenden.

FRANÇAIS
CONSIGNES DE SÉCURITÉ IMPORTANTES
Uniquement pour une utilisation en intérieur.
Vérifier régulièrement que le câble, le transformateur et les autres parties ne sont pas endommagés. Si l'une de ces pièces est endommagée, ne pas utiliser le produit.
Information importante. Conserver la notice pour tout utilisation ultérieure.

Mise en garde
La source lumineuse du produit est composée de diodes (LED) qui ne se remplacent pas.
Ne jamais démonter le produit, les diodes peuvent causer des blessures aux yeux.
Ne jamais immerger dans de l'eau.

Entretien
Nettoyer à l'aide d'un chiffon humide, éviter les détergents puissants.

NEDERLANDS
BELANGRIJKE VEILIGHEIDSAANWIJZINGEN
Alleen voor gebruik binnen.
Controleer regelmatig het snoer, de transformator en de overige onderdelen op beschadiging. Wanneer een onderdeel beschadigd is, mag het product niet worden gebruikt.
Belangrijke informatie! Bewaar deze aanwijzingen voor toekomstig gebruik.

Waarschuwing!
De lichtbron van dit product bestaat uit niet-vervangbare lichtdiodes (LED).
Het product mag niet uiteen worden genomen, omdat de lichtdiodes oogletsel kunnen veroorzaken.
Niet onderdompelen in water.

Reinigen
Gebruik een vochtig doekje, vermijd het gebruik van sterke reinigingsmiddelen.

DANSK
VIGTIGE SIKKERHEDSANVISNINGER
Kun til indendørs brug.
Kontrollér jævnligt, om ledning, transformer eller andre dele er beskadiget. Hvis dele af produktet er beskadiget, må det ikke bruges.
Vigtige oplysninger! Gem anvisningerne til fremtidig brug.

ADVARSEL!
Lyskilden til dette produkt er LED-pærer, som ikke kan udskiftes.
Produktet må ikke skilles ad, da LED-pærerne kan forårsage øjenskade.
Må ikke nedsænkes i vand.

Rengøring
Rengøres med en fugtig klud, aldrig et stærkt rengøringsmiddel.

ÍSLENSKA
MIKILVÆGAR ÖRYGGISLEIÐBEININGAR
Notið aðeins innandyra
Kannið reglulega hvort snúran, straumbreytirinn eða aðrir hlutir séu skemmdir. Ef einhver hluti er skemmdur ætti ekki að nota vöruna.
Mikilvægar upplýsingar! Geymið þessar leiðbeiningar til að nota síðar!

Varúð!
Ljósgjafinn í þessari vöru er með ljósdíóðum (LED) sem er ekki hægt að skipta út.
Takið vöruna ekki í sundur þar sem ljósdíóðurnar geta valdið augnskemmdum.
Dýfið ekki í vatn.

Þrif
Notið rakan klút, aldrei sterk hreinsiefni

NORSK
VIKTIGE SIKKERHETSINSTRUKSJONER
Bare for innendørs bruk.
Kontroller regelmessig at det ikke har oppstått skader på ledningen, transformatoren og alle øvrige deler. Dersom noen del er ødelagt, bør produktet ikke brukes.
Viktig informasjon! Spar på disse instruksjonene for framtidig bruk.

Advarsel!
Lyskilden til dette produktet er ikke-utskiftbare lysdioder (LED).
Produktet må ikke tas fra hverandre, ettersom lysdiodene kan forårsake øyeskader.
Må ikke senkes ned i vann.

Rengjøring
Benytt en fuktig klut, unngå bruk av sterkt rengjøringsmiddel.

SUOMI
TÄRKEITÄ TURVAOHJEITA
Vain sisäkäyttöön.
Tarkista säännöllisin väliajoin, etteivät johto, muuntaja tai muut osat ole vioittuneet. Jos jokin osa on vioittunut, tuotetta ei saa käyttää.
Tärkeä tieto! Säilytä nämä ohjeet vastaisuuden varalle.

Varoitus!
Tämän tuotteen valonlähteenä ovat valodiodit (LED), joita ei voi vaihtaa. Tuotetta ei saa hajottaa osiin, sillä valodiodit voivat aiheuttaa silmävammoja.
Ei saa upottaa veteen.

Puhdistus
Käytä kosteaa liinaa. Älä käytä voimakkaita puhdistusaineita.

SVENSKA
VIKTIGA SÄKERHETSANVISNINGAR
Endast för inomhusbruk.
Kontrollera regelbundet sladden, transformatorn och alla övriga delar så att inte skada har uppstått. Om någon del är skadad, bör produkten ej användas.
Viktig information! Spara dessa anvisningar för framtida bruk.

Varning!
Ljuskällan till denna produkt är ej utbytbara lysdioder (LED).
Produkten får inte tas isär, eftersom lysdioderna kan förorsaka ögonskador.
Får inte sänkas ner i vatten.

Rengöring
Använd en fuktig trasa, undvik användning av starkt rengöringsmedel.

ČESKY
DŮLEŽITÉ BEZPEČNOSTNÍ POKYNY
Používat pouze v interiéru.
Pravidelně kontrolujte kabel, transformátor a všechny ostatní části. Je-li nějaká část výrobku poškozena, výrobek nepoužívejte.
Důležité informace! Tyto pokyny pečlivě uschovejte.

Upozornění!
Světelným zdrojem tohoto výrobku jsou světelné diody (LED), které nelze vyměnit.
Výrobek nerozebírejte, protože světelné diody by vám mohly poškodit zrak.
Výrobek neponořujte do vody.

Čištění
Otřete vlhkým hadříkem, zásadně nepoužívejte silné čistící prostředky.

ESPAÑOL
INSTRUCCIONES IMPORTANTES DE SEGURIDAD
Sólo para uso en interiores.
Comprueba regularmente el cable, el transformador y todos los otros componentes en busca de daños. Si cualquier componente estuviese dañado, no deberá usarse el producto.
¡Información importante! Guarda estas instrucciones para consultarlas en el futuro.

¡Atención!
La fuente luminosa de este producto son diodos lumínicos (LED) que no pueden reemplazarse.
No desmontes el producto; los diodos lumínicos pueden causar daños en los ojos.
No lo sumerjas en agua.

Limpieza
Usa un trapo húmedo. Nunca uses un detergente fuerte.

ITALIANO
IMPORTANTI ISTRUZIONI DI SICUREZZA
Questo prodotto è solo per interni.
Controlla regolarmente che il cavo, il trasformatore e tutte le altre parti non siano danneggiati. Se una o più parti sono danneggiate, il prodotto non deve essere usato.
Queste informazioni sono importanti. Conservale per ulteriori consultazioni.

Avvertenza!
La fonte luminosa di questo prodotto è costituita da diodi a emissione luminosa (LED) non sostituibili.
Non smontare il prodotto perché i diodi possono danneggiare gli occhi.
Non immergere nell'acqua.

Pulizia
Usa un panno umido ed evita i detersivi forti.

MAGYAR
FONTOS BIZTONSÁGI FIGYELMEZTETÉS
Csak beltéri használatra.
Rendszeresen ellenőrizd a vezetéket, a transformátort és a termék egyéb részeit. Ha bármelyik rész meghibásodott a terméket nem szabad tovább használni.
Fontos! Őrizd meg ezt az utasítást.

Figyelem!
A termék fényforrásai nem cserélhető világító diódák (LED).
Ne szereld szét a terméket, mivel a diódák szemkárosodást okozhatnak!
Ne tedd vízbe a terméket!

Tisztítás:
Nedves ruhával tisztíthatod, soha ne használj erős tisztítószert!

POLSKI
WAŻNA INSTRUKCJA DOTYCZĄCA BEZPIECZEŃSTWA
Urządzenie nadaje się wyłącznie do użytku w pomieszczeniach zamkniętych.
Regularnie sprawdzaj stan kabla zasilającego, transformatora oraz wszystkich innych części. Jeżeli jakiś element nosi ślady uszkodzeń, należy zaprzestać użytkowania produktu.
Ważne! Zachowaj tę instrukcję.

Uwaga!
Źródłem światła w tym urządzeniu są niewymienialne diody LED.
Urządzenia nie wolno rozbierać, ponieważ diody mogą spowodować uszkodzenie oczu.
Nie zanurzaj w wodzie.

Czyszczenie
Czyść wyłącznie wilgotną szmatką, nigdy nie stosuj silnych środków czyszczących.

EESTI
OLULINE OHUTUSJUHEND

Kontrollige regulaarselt juhet, trafot/akulaadijat ja kõiki muid osi, et need ei oleks kahjustatud. Kui mõni osa on kahjustatud, ei tohiks toodet kasutada. Hoidke need juhised alles edaspidiseks kasutamiseks.

Hoiatus!
Selle toote valgusallikas LED.
Ärge võtke valgusallikat lahti, see võib kahjustada silmi.
Ärge kastke toodet vette.

Puhastamine
Kasutage niisket lappi, ei tohi kasutada tugevat puhastusvahendit.

LATVIEŠU
SVARĪGA DROŠĪBAS INFORMĀCIJA
Paredzēts lietošanai tikai telpās.
Regulāri pārbaudiet, vai vads, transformators un visas citas detaļas nav bojātas. Ja kāda detaļa ir bojāta, preci nedrīkst izmantot.
Svarīga informācija! Saglabājiet instrukciju turpmākai uzziņai.

Uzmanību!
Šīs preces gaismas avots ir iebūvētās LED gaismas diodes.
Neizjauciet preci, jo gaismas diodes var izraisīt kaitējumu acīm.
Neiemērciet ūdenī.

Tīrīšana
Izmantojiet mitru lupatu. Nelietot spēcīgus tīrīšanas līdzekļus.

LIETUVIŲ
SAUGUMO INSTRUKCIJOS
Skirta naudoti tik viduje.
Pastoviai tikrinkite laidą, transformatorių ir visas kitas dalis, ar jie nepažeisti. Jei bent viena dalis pažeista, gaminį naudoti draudžiama.
Svarbi informacija! Saugokite šias instrukcijas.

Pavojinga!
Šio gaminio šviesos šaltinis yra nekeičiamas šviesos diodas (LED).
Neardykite gaminio, nes šviesos diodas gali pažeisti akis.
Nemerkite į vandenį.

Valymas
Valyti drėgna šluoste, nenaudoti stiprių valymo priemonių.

PORTUGUÊS
IMPORTANTES INSTRUÇÕES DE SEGURANÇA
Só para usar no interior.
Verifique regularmente o cabo, o transformador e todas as outras partes. Se alguma das partes estiver danificada, o produto não deverá ser utilizado.
Informação importante! Mantenha estas instruções para uso futuro.

Atenção!
A fonte de luz deste produto são diodos não-renováveis (LED).
Não desmonte o produto, pois os diodos podem provocar danos oculares.
Não imersa em água.

Limpeza
Use um pano húmido, nunca um agente de limpeza forte.

ROMÂNA
INSTRUCŢIUNI DE SIGURANŢĂ IMPORTANTE
Numai pentru uz interior.
Verifică regulat cablul, transformatorul și celelalte componente pentru a vedea dacă sunt deteriorate. Dacă o componentă este deteriorată, produsul nu poate fi folosit.
Păstrează aceste instrucţiuni pentru utilizare viitoare!

Atenţie!

Sursa de lumină a acestui produs este LED.
Nu desasambla produsul, întrucât lumina diodei poate afecta vederea.
Nu scufunda în apă.

Curăţare
Foloseşte o cârpă umedă, niciodată un detergent puternic.

SLOVENSKY
DÔLEŽITÉ BEZPEČNOSTNÉ INŠTRUKCIE
Len pre použitie v interiéri.
Pravidelne kontrolujte kábel, transformátor a ostatné časti výrobku, či nie sú poškodené. Ak zistíte akékoľvek poškodenie, produkt nepoužívajte.
Dôležité upozornenie! Tento návod starostlivo uschovajte pre budúce použitie.

Upozornenie.
Svetelným zdrojom pre tento produkt sú svetelné diódy (LED), ktoré sa nedajú vymieňať.
Produkt nerozoberajte, svetelné diódy môžu spôsobiť poškodenie zraku.
Neponárajte do vody.

Údržba
Čistite vlhkou handrou, nikdy nie agresívnym čistiacim prostriedkom.

БЪЛГАРСКИ
ВАЖНИ ИНСТРУКЦИИ ЗА БЕЗОПАСНОСТ
Само за употреба на закрито.
Редовно проверявайте кабела, трансформатора и всички останали части за повреда. Ако някоя от частите е повредена, продуктът не бива да се използва.
Важна информация! Запазете тези инструкции за справка в бъдеще.
Внимание!
Източникът на светлина в този продукт са неподменяеми светлинни диоди (LED).
Не разглобявайте продукта, тъй като светлинните диоди могат да увредят очите ви.
Не потапяйте във вода.
Почистване
Използвайте влажна кърпа, никога силен почистващ препарат.

HRVATSKI
VAŽNE SIGURNOSNE UPUTE
Samo za upotrebu u zatvorenom prostoru.
Redovito pregledavajte kabel, transformator i sve ostale dijelove za oštećenja.
Ako je bilo koji dio oštećen, ne koristite proizvod.
Važna informacija! Sačuvajte ove upute za buduću upotrebu.

Oprez!
Izvor su svjetla ovog proizvoda svjetlosne diode (LED) koje se ne mogu mijenjati.
Ne rastavljajte ovaj proizvod jer svjetlosne diode mogu oštetiti vid.
Ne uranjajte u vodu.

Čišćenje
Koristite vlažnu krpu, nikad jako sredstvo za čišćenje.

ΕΛΛΗΝΙΚΑ
ΣΗΜΑΝΤΙΚΕΣ ΟΔΗΓΙΕΣ ΑΣΦΑΛΕΙΑΣ
Για χρήση μόνο σε εσωτερικούς χώρους.
Ελέγχετε συχνά το καλώδιο, τον μετασχηματιστή και οποιαδήποτε άλλο εξάρτημα για πιθανή ζημιά. Εάν κάποιο εξάρτημα έχει υποστεί ζημιά, το προϊόν δεν θα πρέπει να χρησιμοποιείται.
Σημαντική πληροφορία! Κρατήστε αυτές τις οδηγίες για μελλοντική χρήση.

Προσοχή!
Η πηγή φωτός αυτού του προϊόντος είναι μη αλλασόμενοι δίοδοι (LED).
Μην αποσυναρμολογείτε το προϊόν, δεδομένου ότι οι δίοδοι φωτισμού μπορούν να προκαλέσουν τραυματισμό των ματιών.
Μην το τοποθετείτε στο νερό.

Καθαρισμός
Χρησιμοποιήστε ένα βρεγμένο πανί, ποτέ όμως ένα σκληρό απορρυπαντικό.

РУССКИЙ
ИНСТРУКЦИЯ ПО БЕЗОПАСНОСТИ
Только для использования в помещении.
Регулярно проверяйте исправность провода, трансформатора и других частей изделия.
Если какая-либо деталь повреждена, изделие нельзя использовать.
Важная информация! Сохраните эту инструкцию.

Осторожно!
Источник света данного изделия – светодиоды, не подлежащие замене (LED).
Не разбирайте изделие, так как светодиоды могут повредить зрение.
Не погружать в воду.

Уход
Протирайте влажной тканью, не используйте сильное чистящее средство.

SRPSKI
BITNA BEZBEDNOSNA UPUTSTVA
Samo za korišćenje unutar kuće.
Redovno proveravajte da li je oštećen kabal, transformator i drugi delovi. Ako je bilo koji deo oštećen, nemojte koristii proizvod.
Bitna informacija! Sačuvajte ova uputstva.

Upozorenje!
Izvor svetla ovog proizvoda je nezamenjiva svetleća dioda (LED).
Nemojte rastavljati ovaj proizvod, jer svetleće diode mogu izazvati oštećenje očiju.
Nemojte potapati u vodu.

Čišćenje:
Koristite meku krpu, nemojte koristiti jaka sredstva za čišćenje.

SLOVENŠČINA
POMEMBNA VARNOSTNA NAVODILA
Samo za uporabo v zaprtih prostorih.
Redno pregledujte kabel, pretvornik in ostale dele zaradi morebitnih poškodb.
Izdelka ne uporabljajte, če je katerikoli del poškodovan.
Pomembni podatki! Navodila shranite za nadaljno uporabo.

OPOZORILO!
Vir svetlobe pri tem izdelku so LED-diode, ki niso zamenljive.
Izdelka ne razstavljajte, saj lahko diode povzročijo poškodbe oči.
Ne namakajte v vodo.

Čiščenje
Uporabite le vlažno krpo, nikoli močnega čistilnega sredstva.

TÜRKÇE
ÖNEMLİ GÜVENLİK BİLGİLERİ
Sadece iç mekan kullanımı içindir.
Kablo, transformatör ve diğer parçaları düzenli olarak kontrol edin. Herhangi bir parça zarar görmüşse ürün kullanılmamalıdır.
Önemli bilgi! Bu talimatları ileriki kullanımlar için saklayın.

Dikkat!
Bu ürünün aydınlatma kaynağı değiştirilemez ışık diyotudur (LED).
Ürünü demonte etmeyin, diyotlar göze zarar verebilir.
Suyun içine yerleştirmeyin.

Temizlik
Nemli bir bez kullanın, hiçbir zaman güçlü bir temizlik malzemesi kullanmayın.

中文
重要安全说明
仅限室内使用。
定期检查电线、 变压器和其他所有的部件是否损坏。 如有任何部件损坏， 产品则不应使用。
重要信息！保留该说明， 以备将来使用。

警告！
本产品的光源为不可更换的发光二极管（LED）。
不要拆开产品， 发光二极管会对眼睛造成损害。
不要浸入水中。

清洁
使用湿布， 严禁使用强力清洁剂。

繁中
重要安全說明
僅供室內使用.
定期檢查電線, 變壓器, 燈罩及其他所有零件是否受損. 如有任何零件受損, 應停止使用產品.
重要資訊! 保留這些說明以供未來使用.

警告!
此產品的燈光來源是固定的兩極真空燈管(LED).
不可拆卸產品, 因燈管會傷害眼睛.
不可浸於水中.

清潔說明
使用溼布擦拭乾淨, 不可使用強力清潔劑.

한국어
안전주의사항
실내에서만 사용하세요.
코드, 어댑터 등 모든 부품의 상태를 정기적으로 확인하세요. 부품에 손상이 있을 경우 제품을 사용하지 마세요.
중요한 정보! 추후 참고를 위해 본 설명서를 잘 보관해 주세요.

주의!
이 제품의 광원은 교체가 불가능한 발광다이오드(LED)입니다.
제품을 분해하지 마세요. 발광다이오드는 시력에 손상을 줄 수 있습니다.
물에 담그지 마세요.

세척
젖은 천으로 닦아 청소하고 절대 강한 세제를 사용하지 마세요.

日本語
安全に関する重要なお知らせ
室内でのみ使用してください。
コード、 変圧器、 その他すべての部分に損傷がないか定期的に点検してください。 損傷が見つかった場合には、 製品をご使用にならないでください。
この説明書には重要な情報が含まれています。
必要な時にご覧頂けるよう大切に保管してください。
注意！
この製品の光源には交換不可の発光ダイオード(LED) を使用しています。
目を傷めるおそれがありますので、 この製品を分解しないでください。
水に浸けないでください。
お手入れ方法
湿らせた布で拭いてください。 強い洗剤はご使用にならないでください。

BAHASA INDONESIA
PETUNJUK PENTING KESELAMATAN
Hanya untuk penggunaan di dalam bangunan.
Periksalah secara berkala kabel, transfomator dan semua bagian lainnya.
Jika ada bagian yang rusak produk tidak boleh digunakan.
Informasi penting! Simpan petunjuk ini untuk keperluan mendatang.

Perhatian!
Sumber cahaya dari produk ini adalah lampu dioda (LED) tidak dapat diganti.
Jangan membongkar produk, karena lampu dioda dapat menyebabkan kerusakan pada mata.
Tidak untuk direndam dalam air.

Pembersihan
Gunakan kain lembab, jangan pernah menggunakan agen pembersih yang kuat.

BAHASA MALAYSIA
ARAHAN KESELAMATAN YANG PENTING
Untuk kegunaan di dalam bangunan saha-ja.
Kerap periksa kord, pengubah dan semua bahagian jika terdapat kerosakan. Jika rosak, produk tidak boleh digunakan.
Maklumat penting! Simpan arahan ini untuk rujukan.

Awas!
Sumber lampu bagi produk ini adalah diod lampu (LED) yang tidak boleh ditukar ganti.
Jangan leraikan produk, kerana diod lampu boleh merosakkan mata.
Jangan rendam di dalam air.

Membersih
Gunakan kain lembap, jangan gunakan agen pencuci yang kuat.

ไทย
ค ำแนะนำด้านความปลอดภัย
สำหรับใช้ภายในอำคารเท่านั้น
ตรวจสอบสายไฟ หม้อแปลงไฟฟ้า และชิ้นส่วนต่างๆ อย่างสม่ำเสมอ หำกพบว่ำมีชิ้นส่วนใดชำรุดเสียหำย ไม่ควรใช้โคมไฟ
ข้อมูลสำคัญ! ควรเก็บไว้สำหรับใช้เป็นข้อมูลอ้างอิงต่อไป

ข้อควรระวัง!
หลอดไฟที่ใช้เป็นหลอด LED ชนิดเปลี่ยนไม่ได้
อย่ำถอดแยกชิ้นส่วนโคมไฟ เพรำะไฟ LED อำจก่อให้เกิดอันตรำยต่อดวงตำได้
อย่ำจุ่มหรือแช่ลงในน้ำ

กำรท ำควำมสะอำด
ใช้ผ้ำชุบน้ำบิดหมำดเช็ดให้สะอำด ห้ำมใช้สำรท ำควำมสะอำดชนิดรุนแรง

عربي
تعليمات السلامة الهامة
للإستعمال الداخلي فقط.
تحقق بشكل منتظم من السلك، المحوّل و كل الأجزاء الأخرى للضرر .إذا تضرر أي جزء لا يجب إستعمال المنتج.
معلومات هامة !إحفظ هذه التعليمات لاستعمال مستقبلي.

تحذير!
مصدر الضوء لهذا المنتج هو ديودات ضوئية غير قابلة للتغيير.(LED)
لا تفكّك المنتج، كما يمكن للديودات الضوئية أن تسبب ضرراً للأعين.
لا تغمّس في الماء.

التنظيف
إستعمل قطعة قماش رطبة، أبداً مسحوق تنظيف قوي.

ENGLISH
Decoration Lighting, not suitable for household illumination.

DEUTSCH
Nur zur Dekoration, nicht als Allgemeinbeleuchtung im Raum geeignet.

FRANÇAIS
Décoration lumineuse, ne convient pas pour l'éclairage domestique.

NEDERLANDS
Sierverlichting, niet geschikt als algemene verlichting in de woning.

DANSK
Dekorativ belysning. Ikke velegnet til generel belysning af hjemmet.

ÍSLENSKA
Skrautlýsing, ekki ætluð til almennrar heimilislýsingar.

NORSK
Dekorasjonsbelysning, ikke egnet for allmennbelysning i hjemmet.

SUOMI
Koristevalaisin. Ei sovellu kodin yleisvalaisimeksi.

SVENSKA
Dekorationsbelysning, inte lämplig för allmänbelysning i hemmet.

ČESKY
Dekorativní osvětlení; není vhodné k osvětlení domácnosti.

ESPAÑOL
Iluminación decorativa. No se puede utilizar como iluminación general en casa.

ITALIANO
Illuminazione decorativa: non può essere usata come illuminazione generale domestica.

MAGYAR
Dekorációs világítás; nem alkalmas az otthonod általános megvilágítására.

POLSKI
Oświetlenie Dekoracyjne, nie nadaje się jako oświetlenie domowe.

EESTI
Dekoratiivvalgustid ei sobi kodu üldvalgutuseks.

LATVIEŠU
Dekoratīvais apgaismojums. Nav piemērots mājokļa apgaismošanai.

LIETUVIŲ
Dekoratyvinis apšvietimas. Netinka buitiniam apšvietimui.

PORTUGUÊS
Iluminação decorativa. Não é adequada como iluminação geral para a casa.

ROMÂNA
Decoraţiune luminoasă pentru exterior.

SLOVENSKY
Dekoratívne osvetlenie; nie je vhodné na osvetlenie domácnosti.

БЪЛГАРСКИ
Декоративно осветление - не е подходящо за цялостно осветление на дома.

HRVATSKI
Ukrasna rasvjeta; nije prikladno koristiti kao rasvjetu za kućanstvo.

ΕΛΛΗΝΙΚΑ
Διακοσμητικός φωτισμός. Κατάλληλος μόνο για ατμοσφαιρικό φωτισμό.

РУССКИЙ
Декоративное освещение, не использовать для бытового освещения.

SRPSKI
Dekorativno osvetljenje, nije predviđeno za osvetljenje u domaćinstvu.

SLOVENŠČINA
Okrasno svetilo; ni primerno za razsvetljavo prostorov v gospodinjstvu.

TÜRKÇE
Dekoratif Aydınlatma, Evde aydınlatma amaçlı kullanım için uygun değildir .

中文
装饰灯， 不适用于家庭照明。

繁中
裝飾燈具·不適合做為家庭照明用途。

한국어
장식용 조명입니다. 가정용 일반 조명으로는 적합하지 않습니다.

日本語
本製品はデコレーション照明です。 家庭用の生活照明には適していません。

BAHASA INDONESIA
Pencahayaan dekorasi, tidak cocok untuk penerangan rumah tangga.

BAHASA MALAYSIA
Lampu Hiasan, tidak sesuai untuk menerangi ruang kediaman.

عربي
إضاءة زينة، ليست مناسبة لتستخدم كإضاءة منزلية.

ไทย
ใช้เป็นไฟประดับตกแต่ง ไม่เหมาะสำหรับใช้เป็นไฟให้แสงสว่างภายในบ้าน

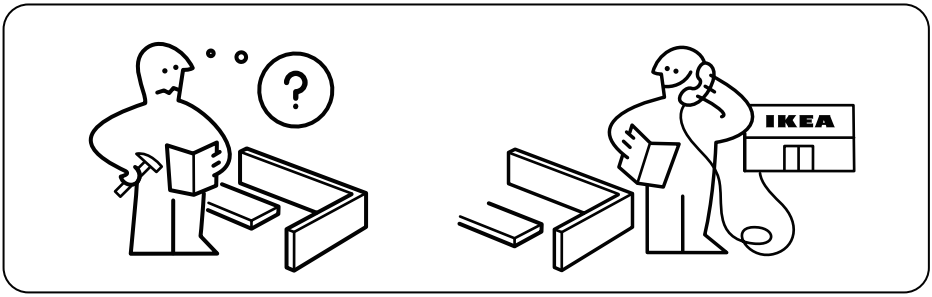

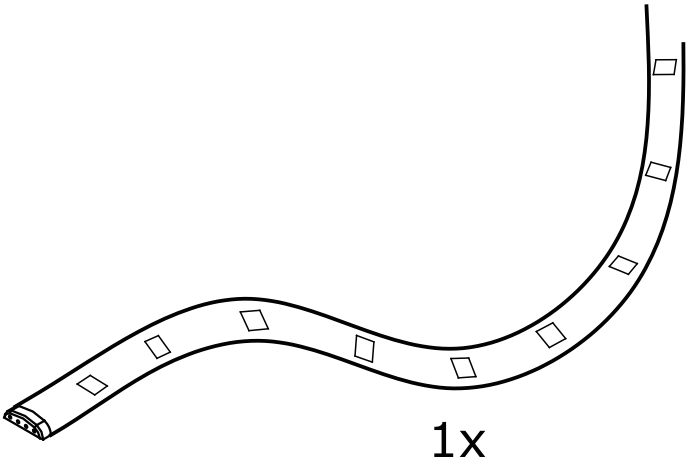

1x

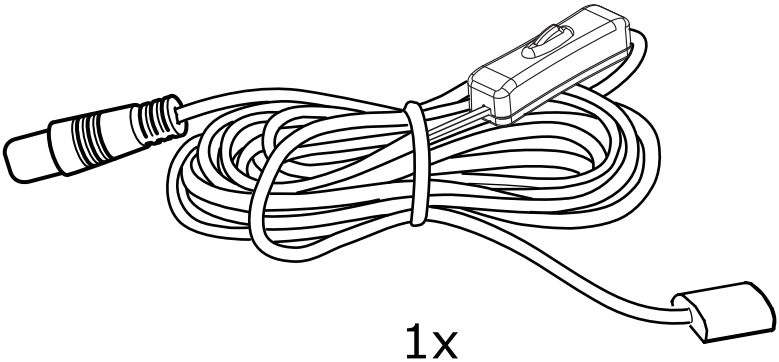

1x

ENGLISH
The light strip can be cut at the marks. Make sure that the device is unpluged when you cut.

DEUTSCH
Die Lichtleiste kann an den Markierungen abgetrennt werden. Vor dem Abschneiden kontrollieren, dass die Leiste nicht am Stromnetz angeschlossen ist.

FRANÇAIS
La baguette lumineuse peut être coupée au niveau des marques. Assurez-vous que le dispositif est débranché avant de couper.

NEDERLANDS
De lichtlijst kan bij de markeringen worden afgeknipt. Zorg dat de lijst tijdens het knippen niet op het elektriciteitsnet is aangesloten.

DANSK
Lyslisten kan saves til ved markeringerne. Sørg for, at der ikke er strøm til listen, når du saver.

ÍSLENSKA
Hægt er að klippa ljósalengjuna niður þar sem merkin eru. Gætið þess að varan sé ekki í sambandi þegar klippt er.

NORSK
Lyslisten kan kappes ved merkene. Pass på a den ikke er koblet til strøm når du kapper.

SUOMI
Valolistaa voi lyhentää leikkaamalla merkkien kohdalta. Varmista ennen leikkaamista, että listaa ei ole liitetty sähköverkkoon.

SVENSKA
Ljuslisten kan klippas av vid markeringarna. Kontrollera att utrustningen inte är ansluten till elnätet när du klipper.

ČESKY
Osvětlovací proužek lze seříznout na označených místech. Ujistěte se, že je přístroj v době řezání vypojen ze zásuvky.

ESPAÑOL
La tira luminosa se puede cortar en las marcas. Asegúrate de que esté desenchufada cuando la cortes.

ITALIANO
La barra luminosa si può tagliare in corrispondenza dei segni. Assicurati che il dispositivo sia staccato quando tagli.

MAGYAR
A világító szalag elvágható a jelölések mentén. Győződj meg róla, hogy vágás közben ne legyen bedugva az eszköz.

POLSKI
Listwę oświetleniową można przecinać w oznaczonych miejscach. Upewnij się, że urządzenie jest odłączone, zanim zaczniesz przecinać.

EESTI
Valgusribasid saab märgitud kohtadest lõigata. Veenduge, et toode on sellel ajal vooluvõrgust välja lülitatud.

LATVIEŠU
Gaismas lentu var griezt atzīmētajās vietās. Pirms griešanas ierīci nepieciešams atvienot no strāvas padeves avota.

LIETUVIŲ
Šviečiančią juostą galima kirpti pažymėtose vietose. Prieš kerpant, juosta turi būti atjungta nuo elektros tinklo.

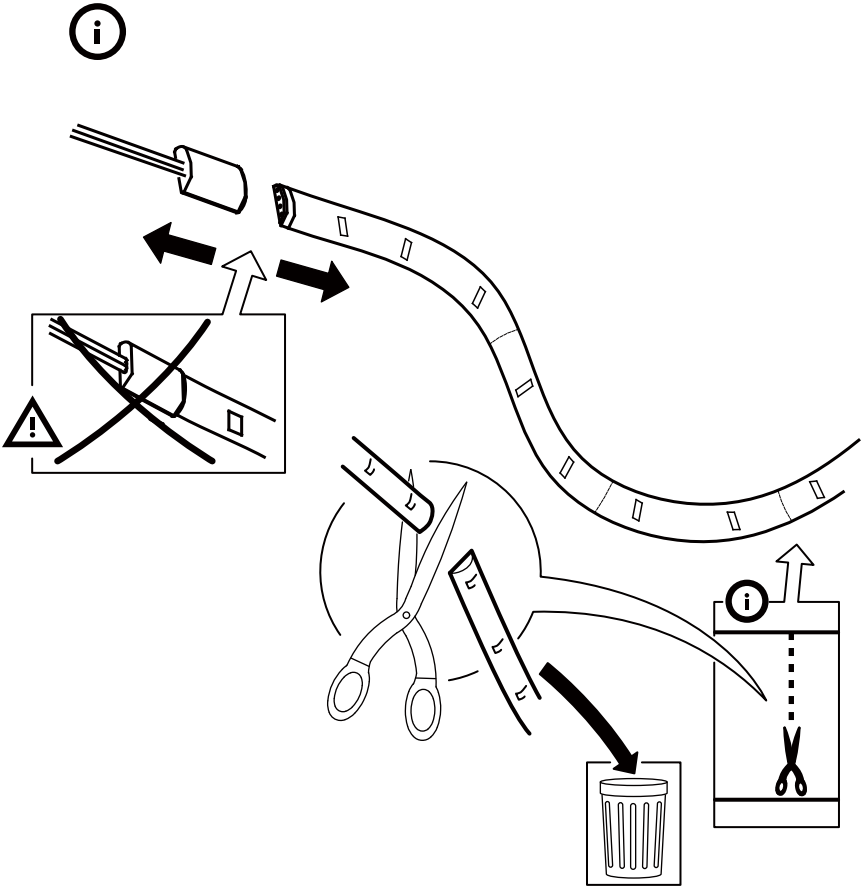

PORTUGUÊS
O sistema de iluminação pode ser cortado pelas marcas. Ao cortar, certifique-se de que o dispositivo está desligado.

ROMÂNA
Lungime reglabilă; deconectează bagheta de la curent înainte de a tăia.

SLOVENSKY
Svetelný pás možno odrezať na označených miestach. Uistite sa, že prístroj je v čase rezania vypojený zo zásuvky.

БЪЛГАРСКИ
Осветителната лента може да се отреже на обозначените места. Преди рязане се уверете, че щепселът на устройството е изваден от контакта.

HRVATSKI
Rasvjetna se traka može odrezati na oznakama. Prije rezanja provjerite je li uređaj iskopčan iz električne mreže.

ΕΛΛΗΝΙΚΑ
Η ταινία φωτισμού μπορεί να κοπεί στα σημεία. Βεβαιωθείτε ότι η συσκευή δεν είναι συνδεδεμένη όταν κόβετε.

РУССКИЙ
Подсветку можно обрезать до нужного размера по нанесенным меткам. Перед этим следует обязательно отключить подсветку от сети.

SRPSKI
Svetleću traku isecite na označenim mestima. Isključite uređaj iz struje dok sečete.

SLOVENŠČINA
Svetlobni trak lahko režete pri oznakah. Preden pričnete z rezanjem izključite napajanje naprave.

TÜRKÇE
Işık bandı işaretli yerlerden kesilebilir. Keserken cihazın fişinin çekildiğinden emin olunuz.

中文
照明条可于标记处切割。 切割前， 请切断设备电源。

繁中
燈具可在標記處裁切。裁切前，請先拔掉插頭。

한국어
라인 조명에 표시된 부분을 잘라 길이를 조절할 수 있습니다. 절단 시 반드시 전원을 차단해 주세요.

日本語
このストリップライトはマークの付いた部分でカットできます。 ライトをカットする際は、必ず電源プラグをコンセントから抜いてください。

BAHASA INDONESIA
Potong strip cahaya pada tanda. Pastikan alat sudah terlepas dari stopkontak saat dipotong.

BAHASA MALAYSIA
Jalur lampu boleh dipotong pada tandanya. Pastikan alat ini dicabut palamnya apabila anda memotong jalur lampu.

عربي
يمكن قص شريط الأضواء عند العلامات. تأكد من أن الجهاز مفصول عن الطاقة قبل القص.

ไทย
ตัดให้สั้นลงได้ โดยตัดตามรอยเครื่องหมาย ก่อนตัด ตรวจดูว่าถอดปลั๊กไฟออกแล้ว

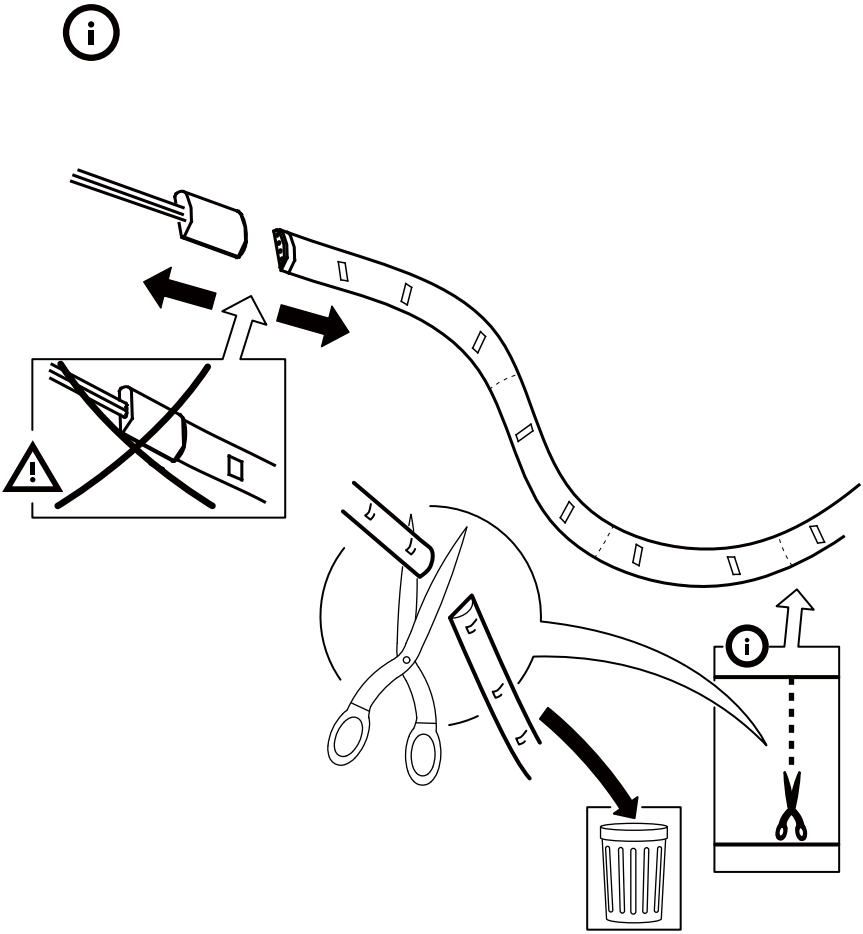

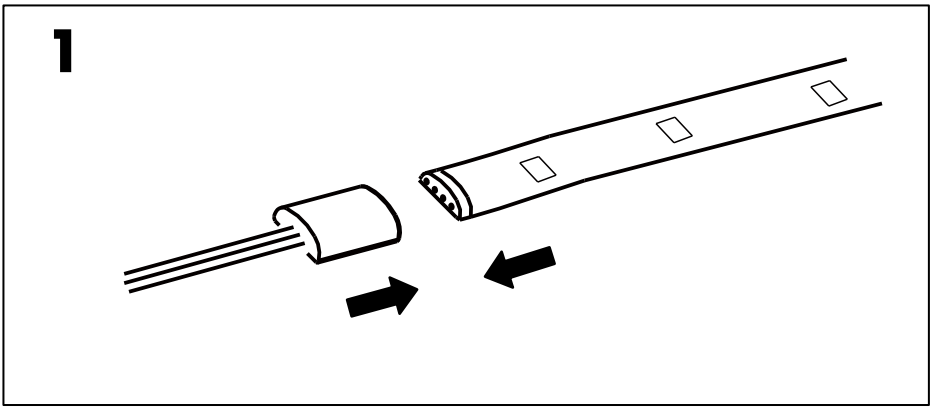
1

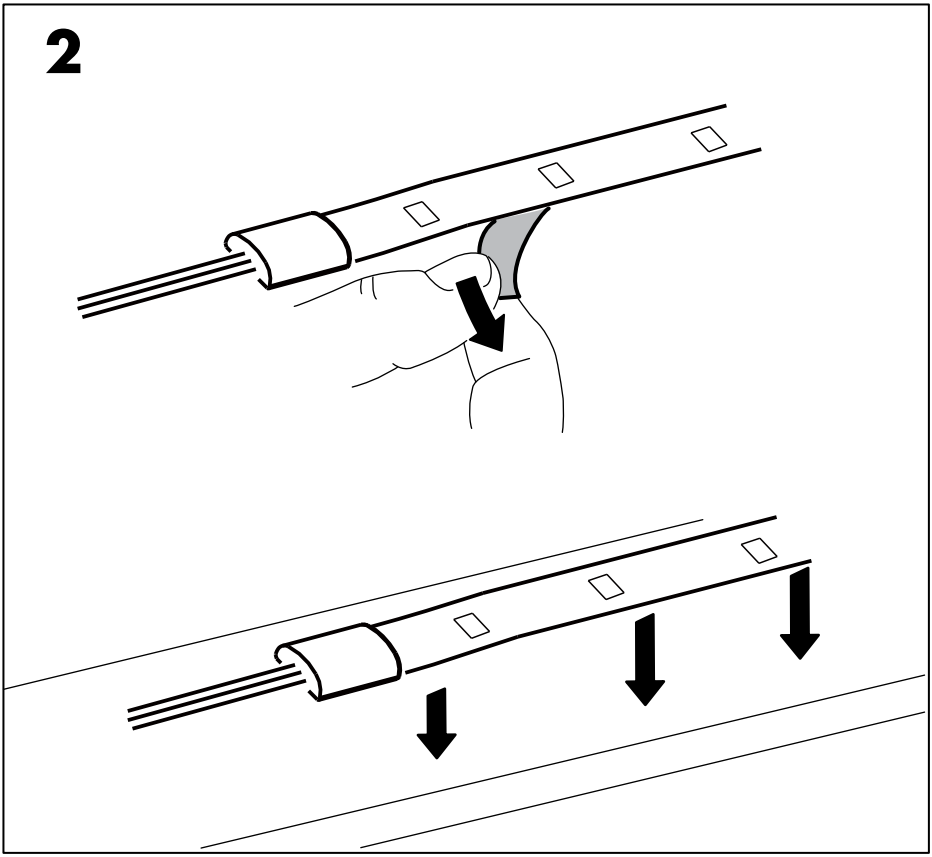
2

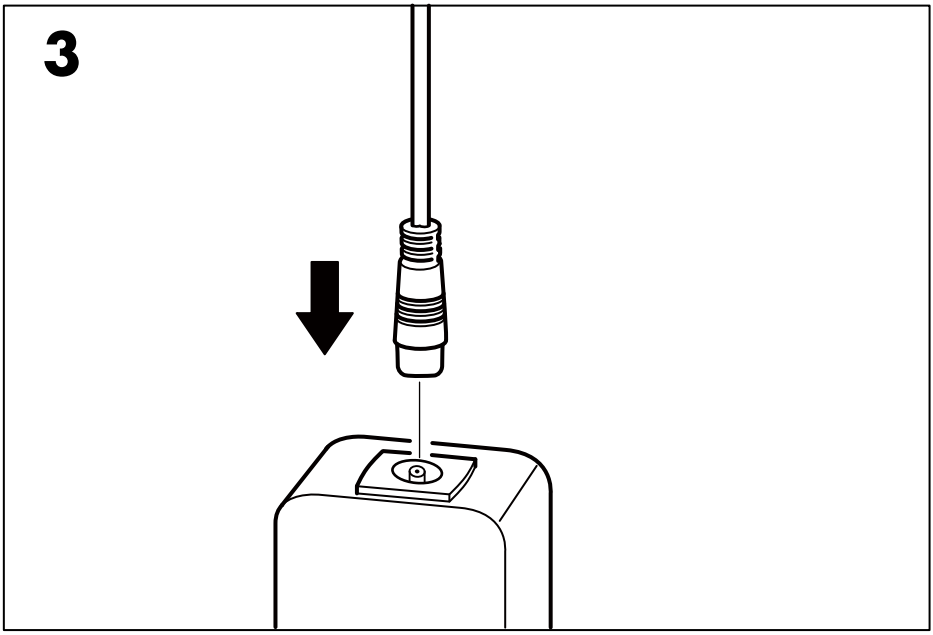
3

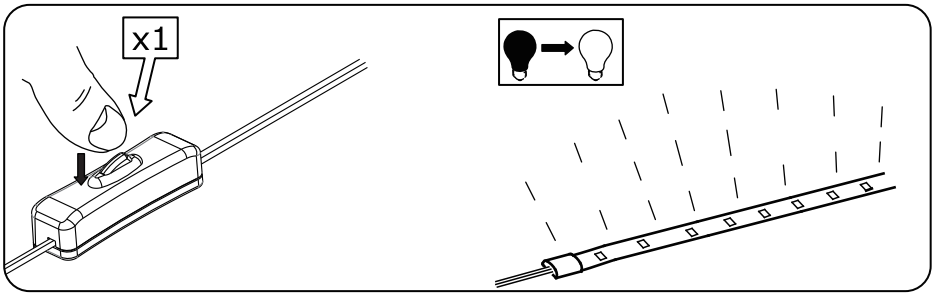

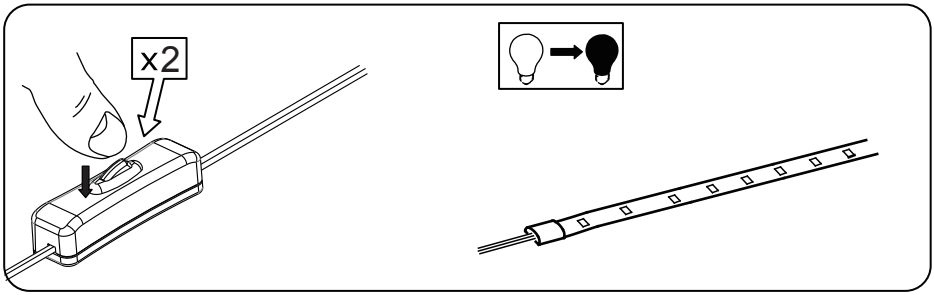

© Inter IKEA Systems B.V. 2016