HEMNES

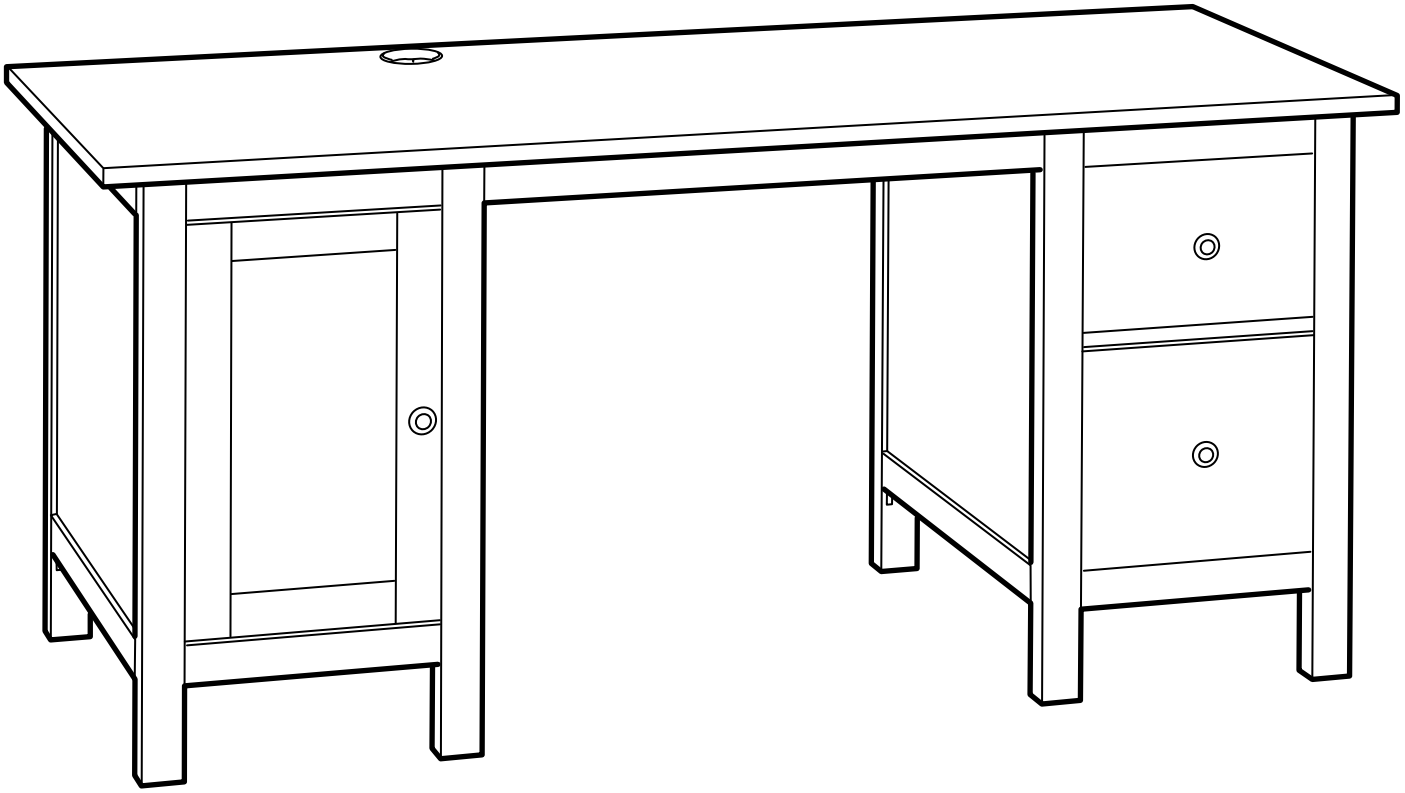

Design and Quality
IKEA of Sweden

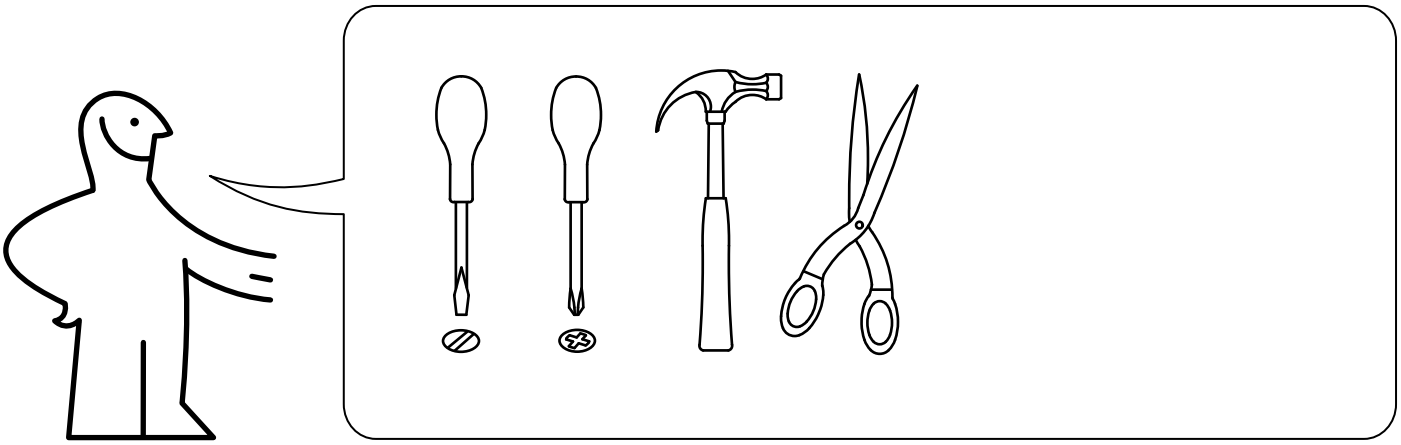

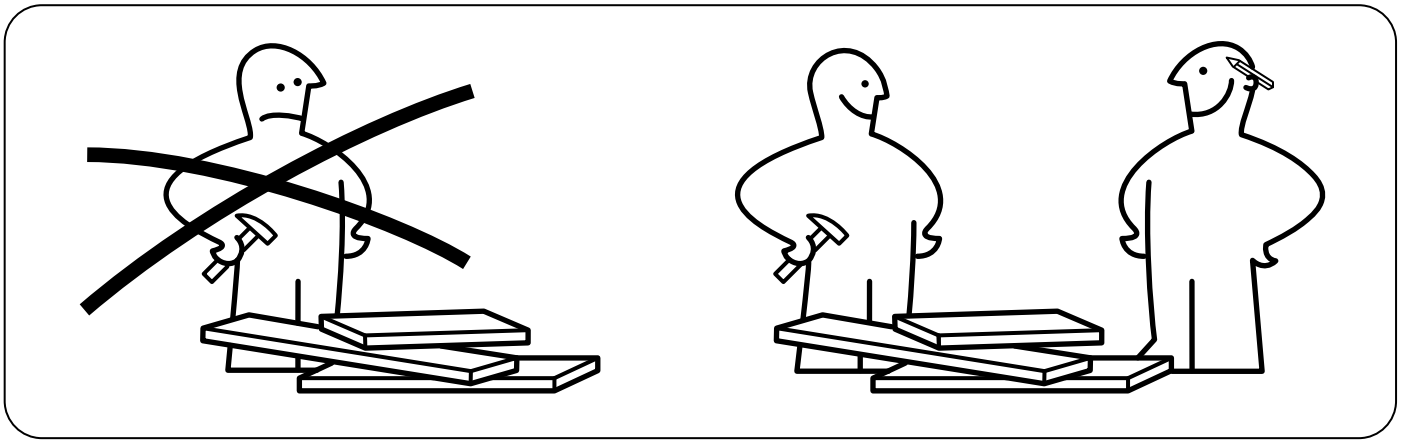

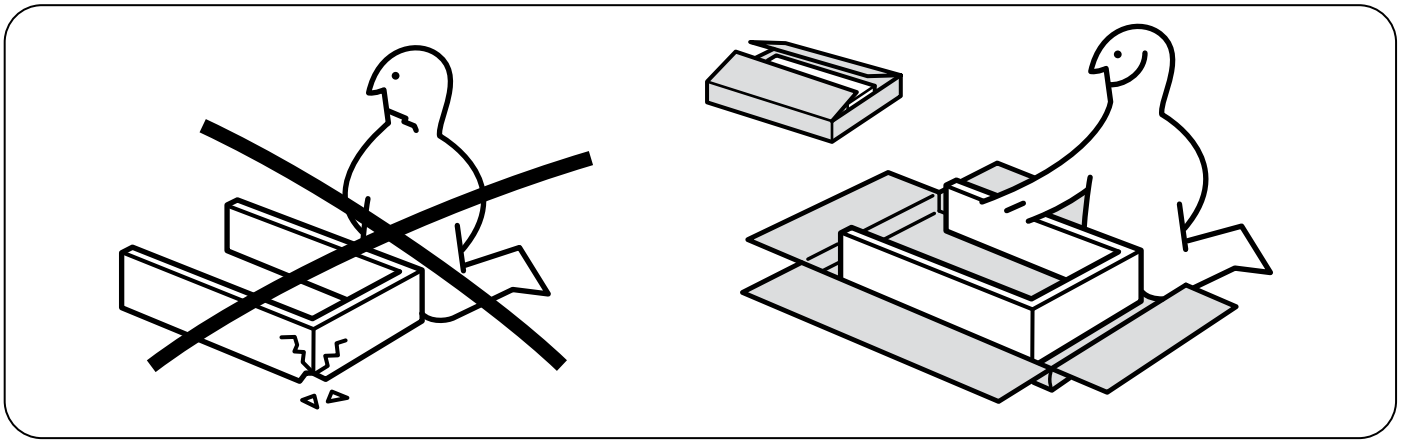

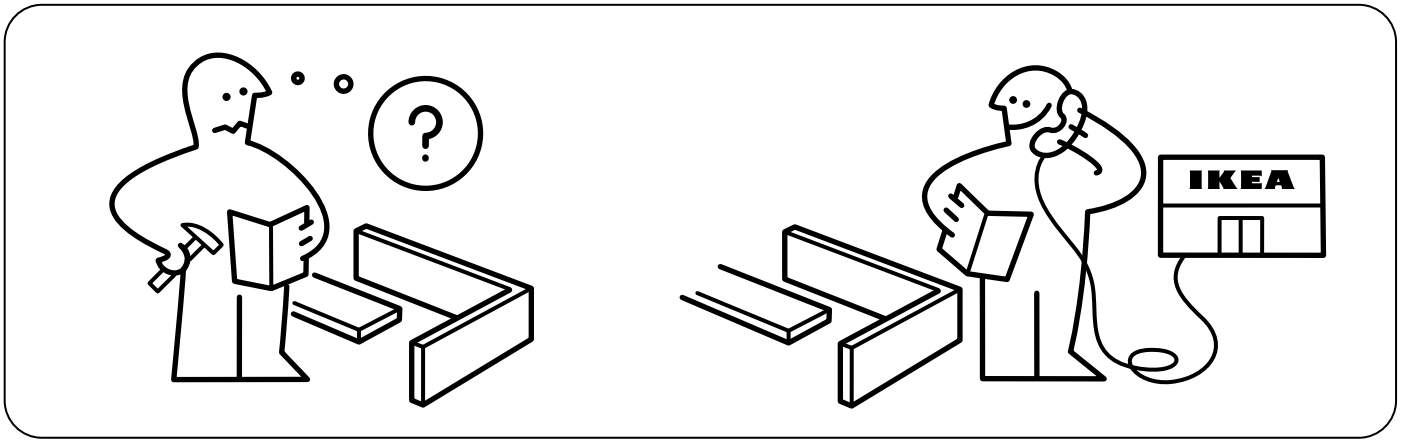
?
IKEA

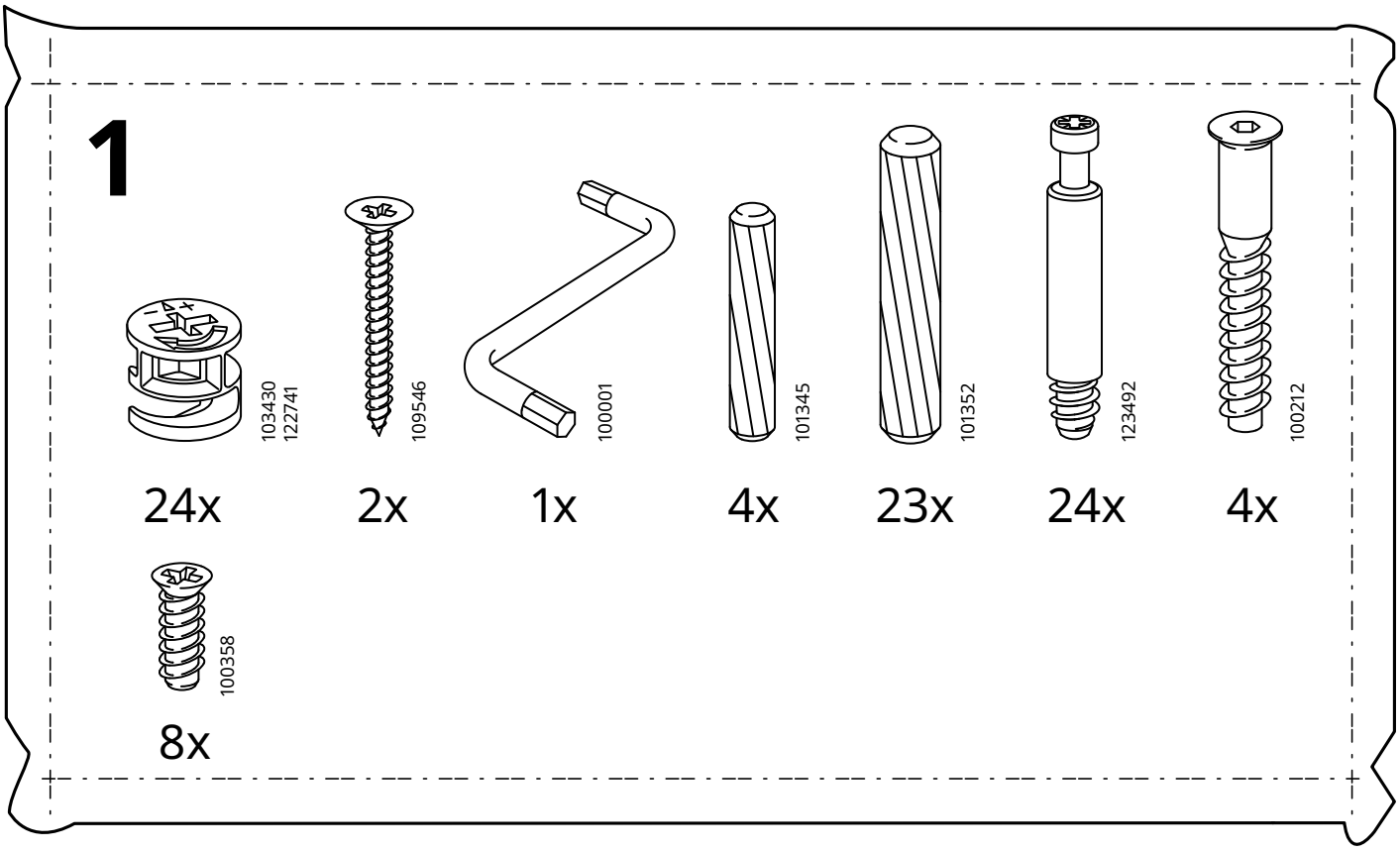
1
103430
122741
24x
109546
2x
100001
1x
101345
4x
101352
23x
123492
24x
100212
4x
100358
8x

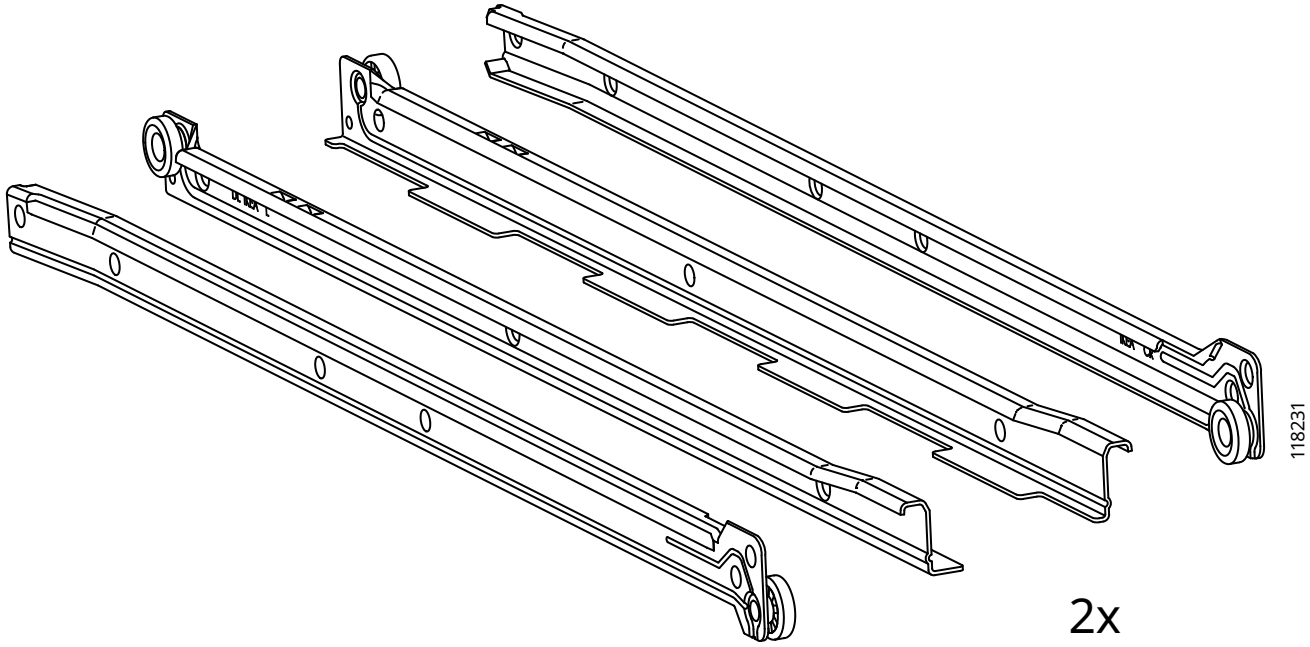
118231
2x

2

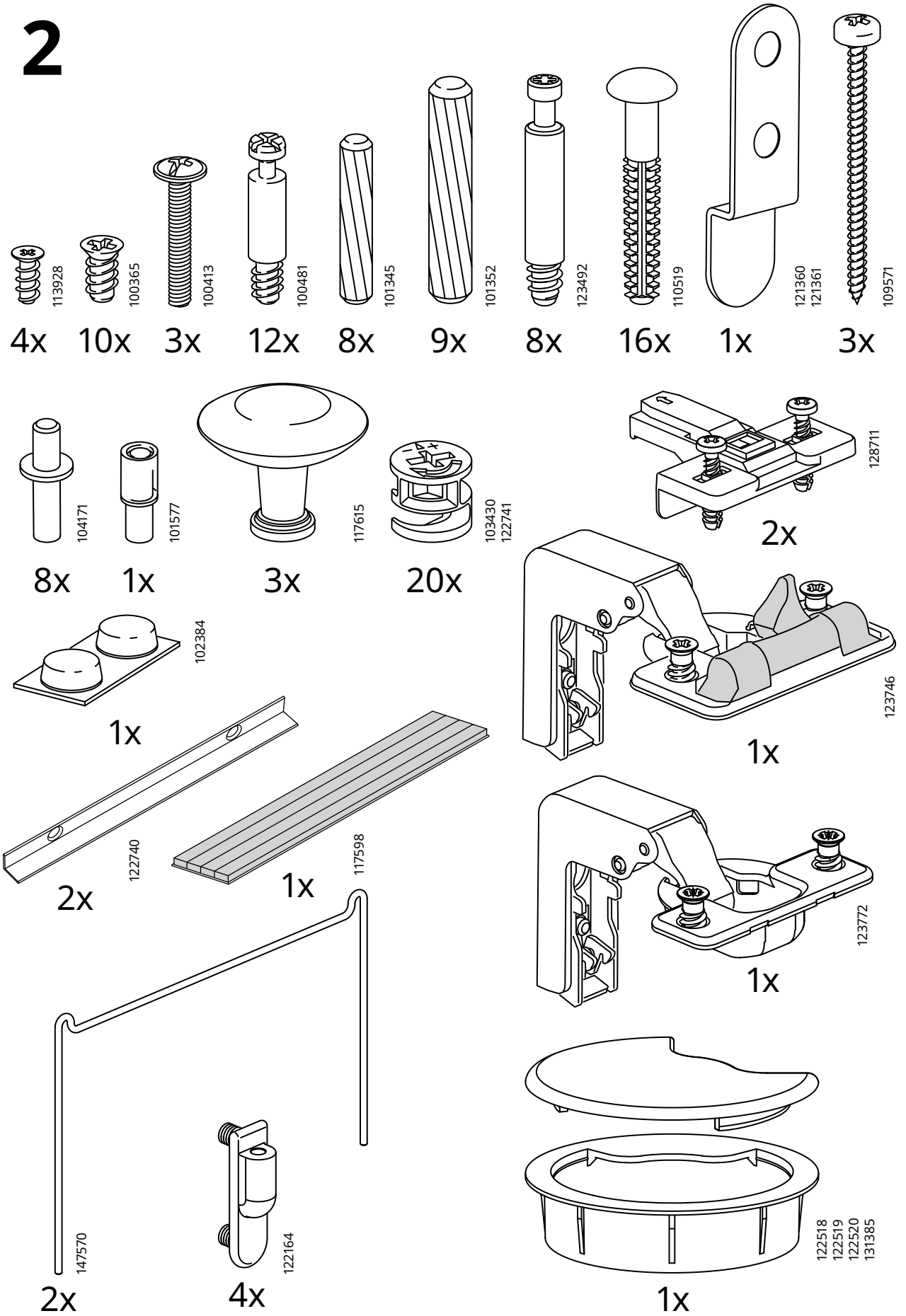
113928
4x
100365
10x
100413
3x
100481
12x
101345
8x
101352
9x
123492
8x
110519
16x
121360
121361
1x
109571
3x
104171
8x
101577
1x
117615
3x
103430
122741
20x
128711
2x
102384
1x
123746
1x
122740
2x
117598
1x
123772
1x
147570
2x
122164
4x
122518
122519
122520
131385
1x

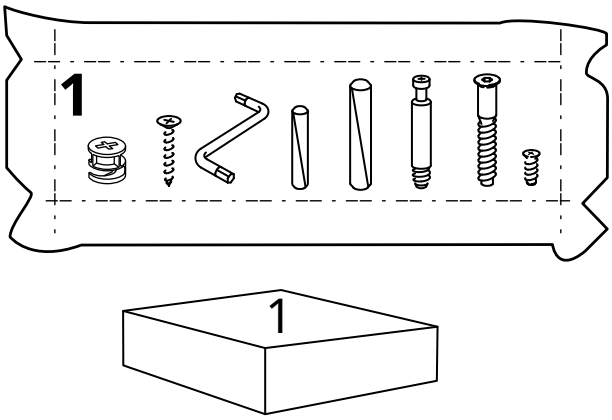
1
1

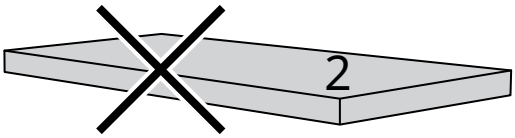
2

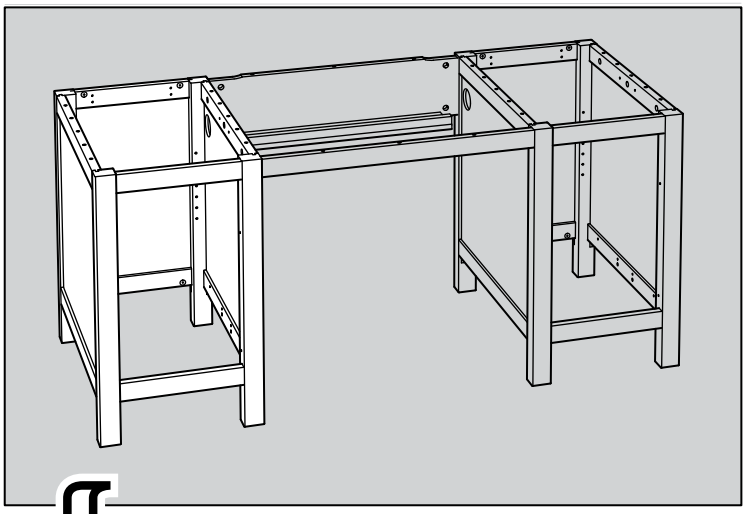

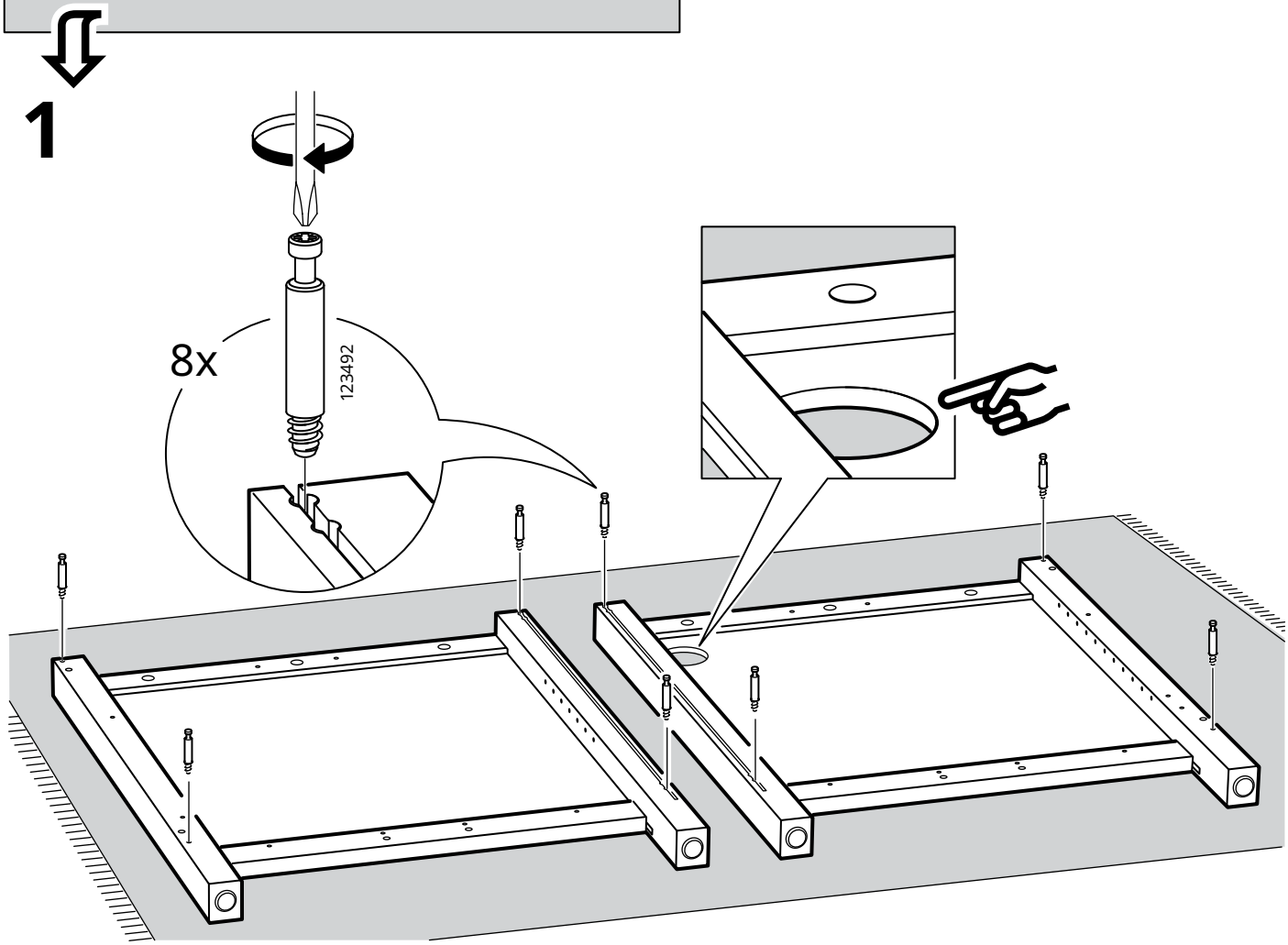
1
8x
123492

2

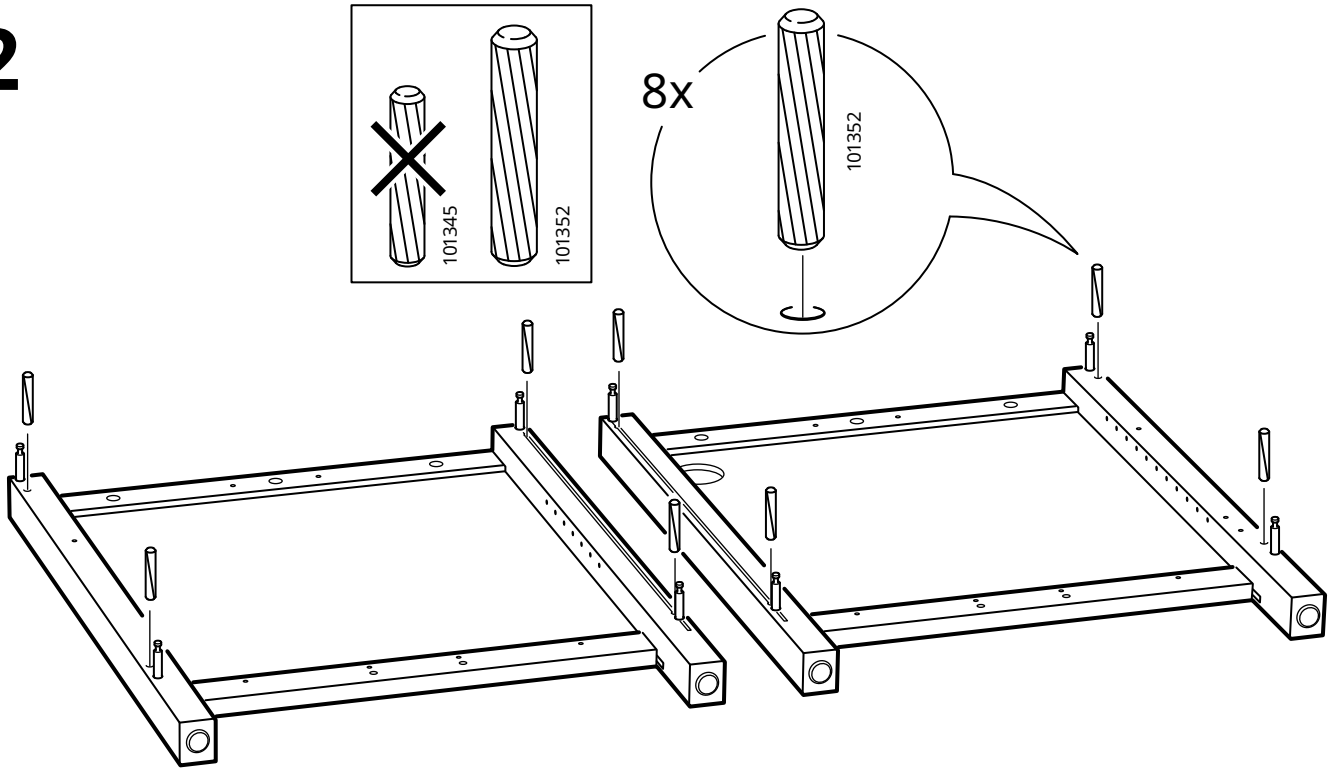

3

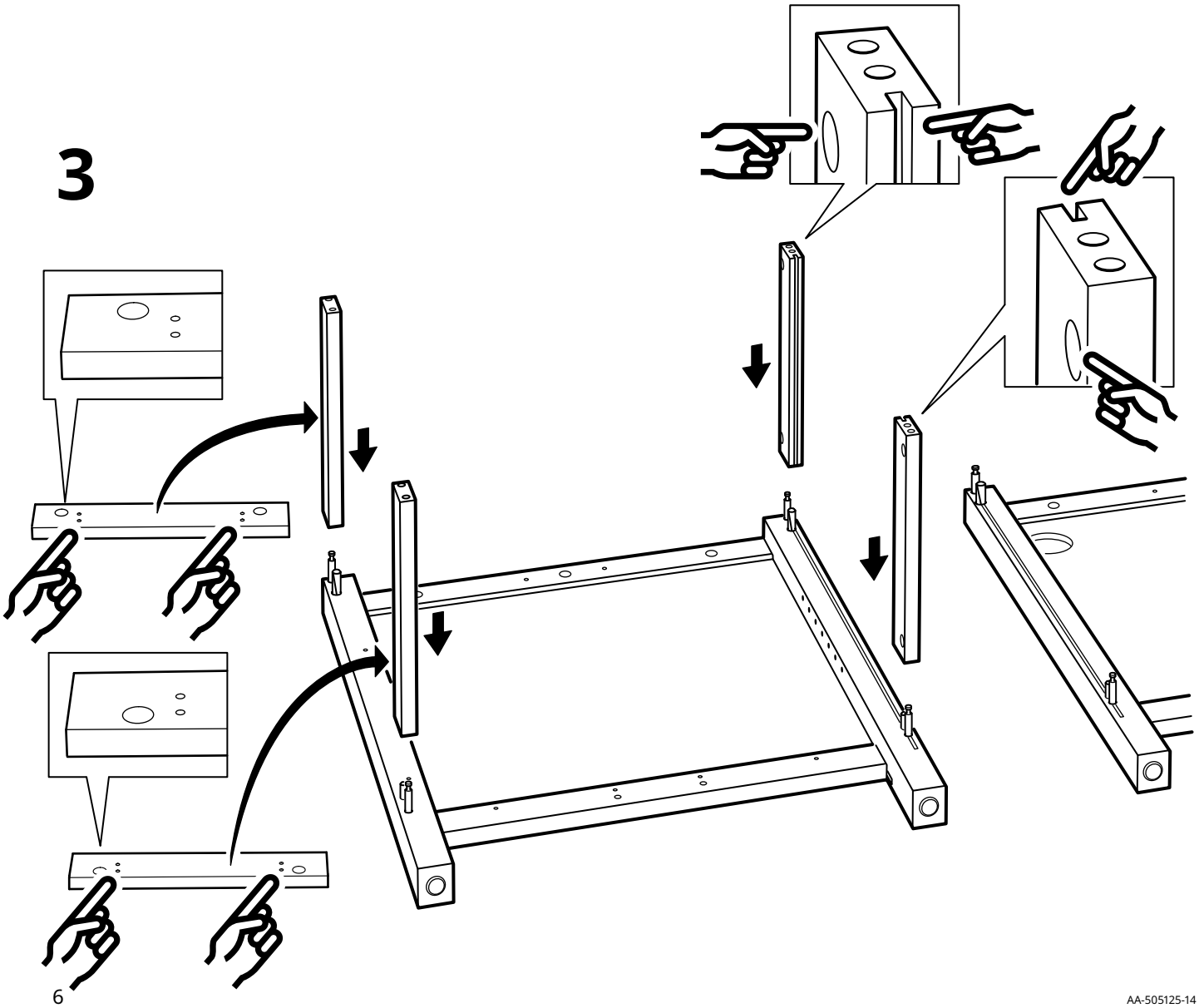

4

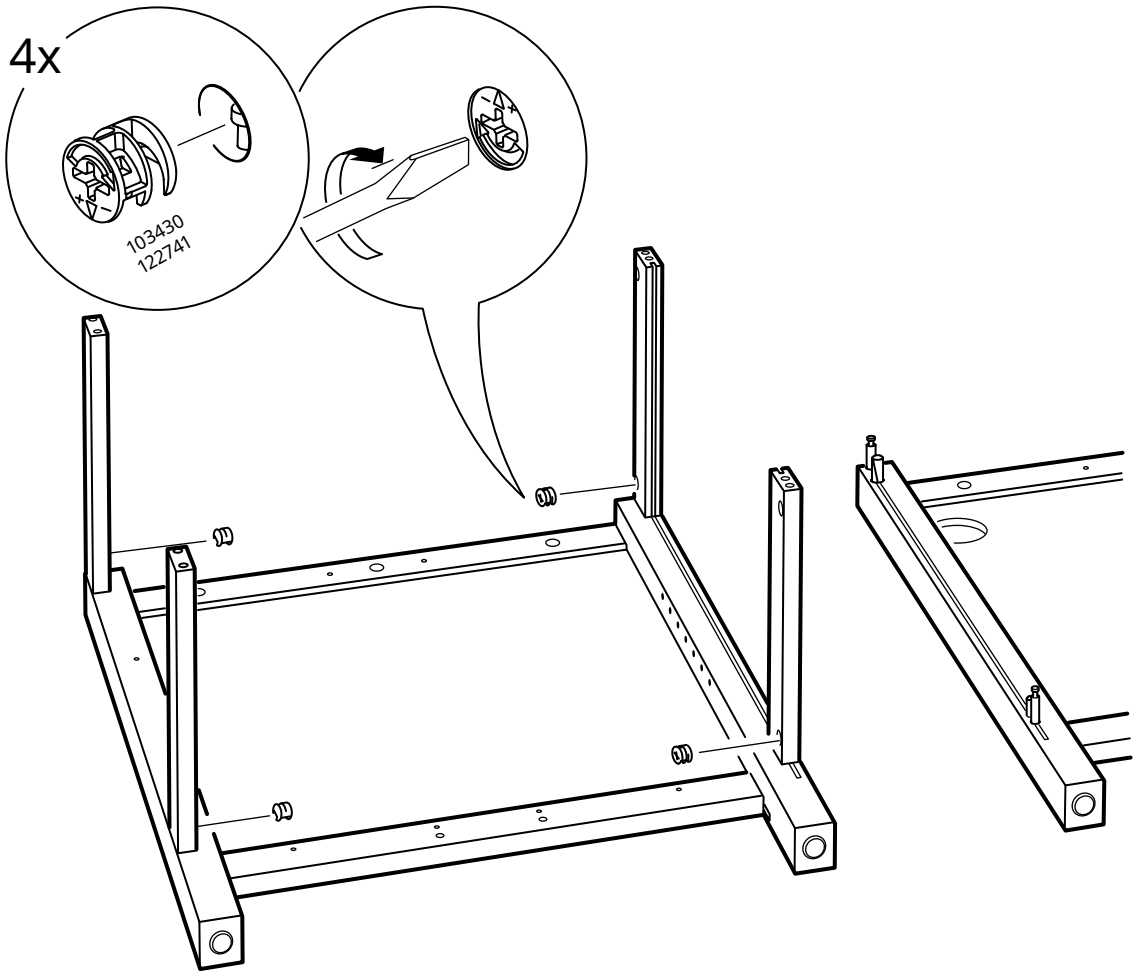

5

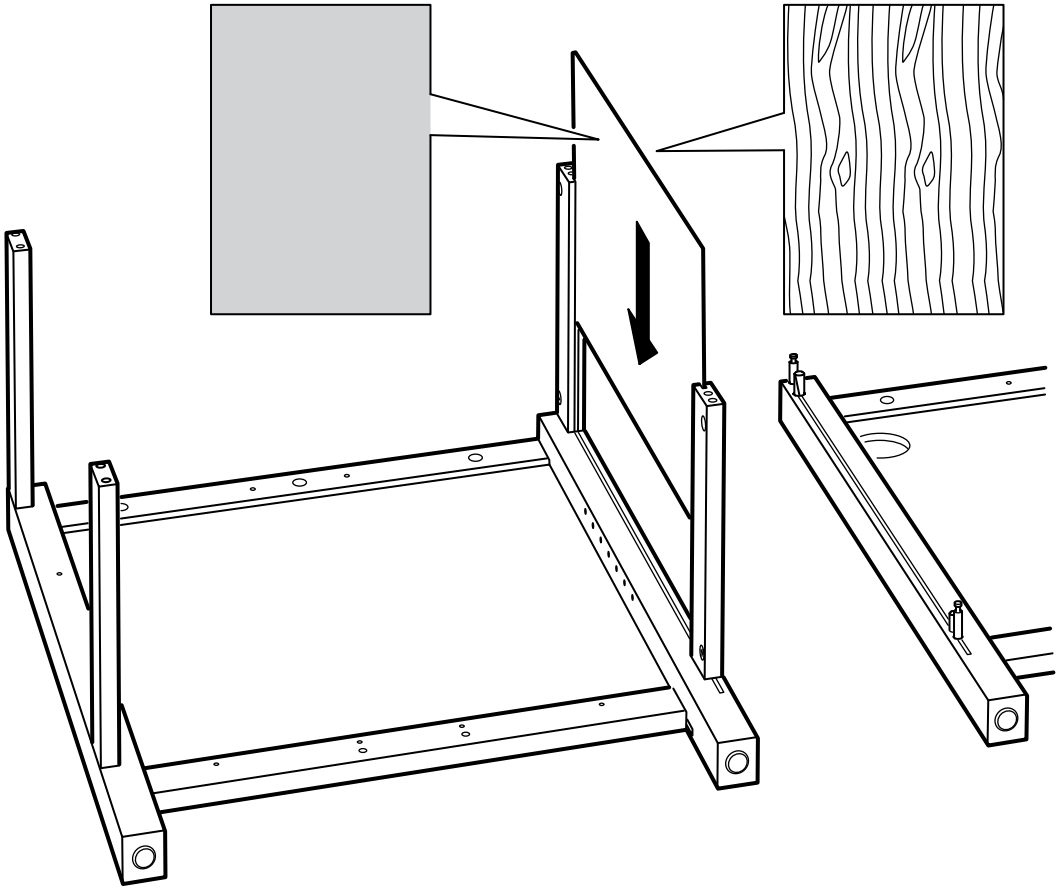

6

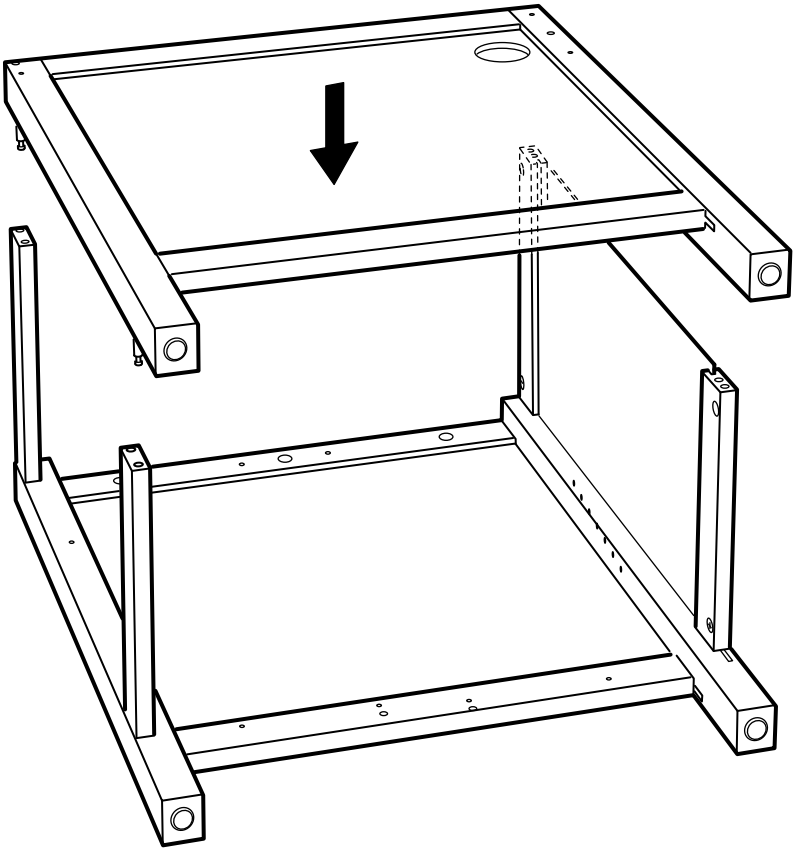

7

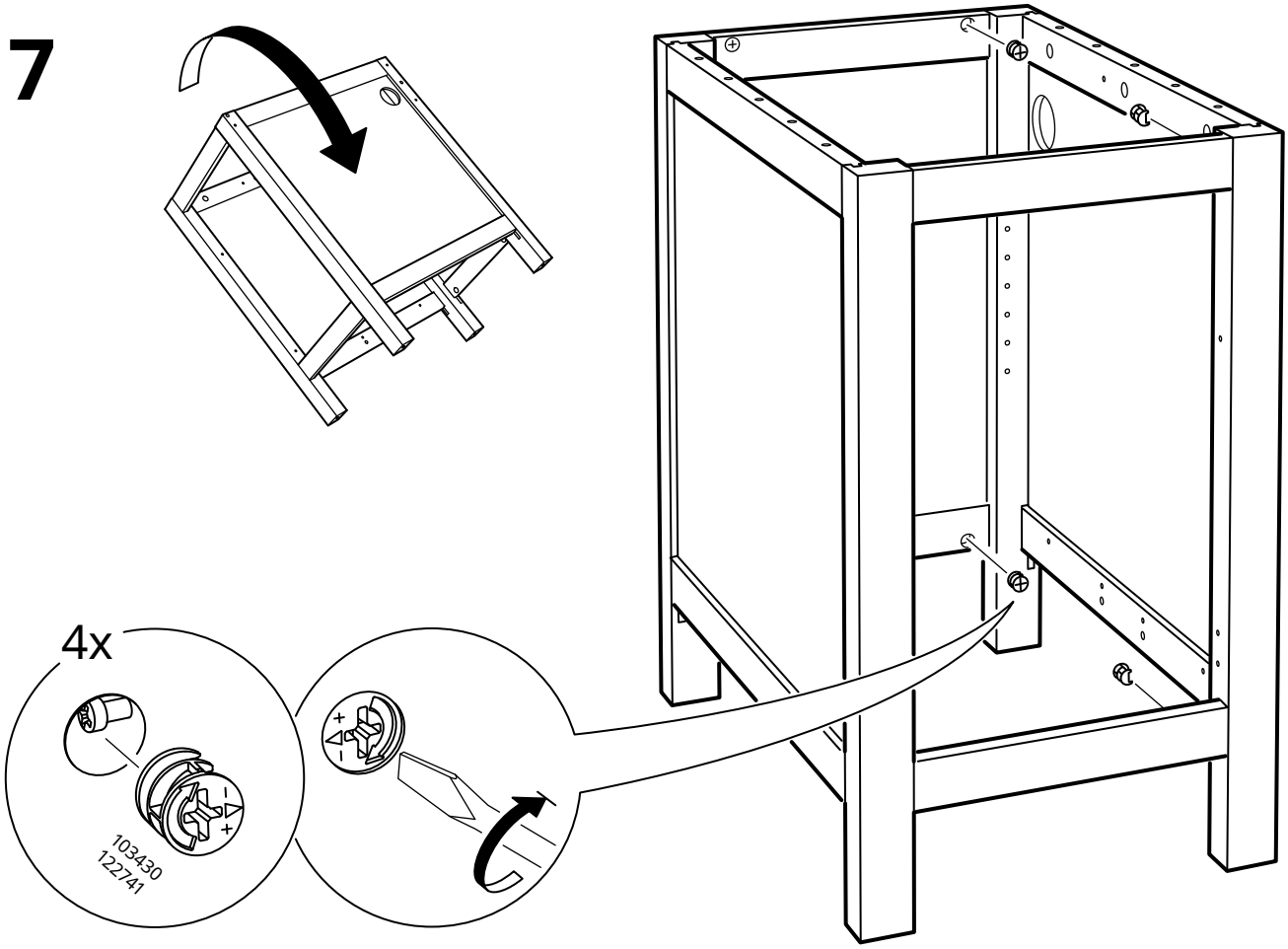

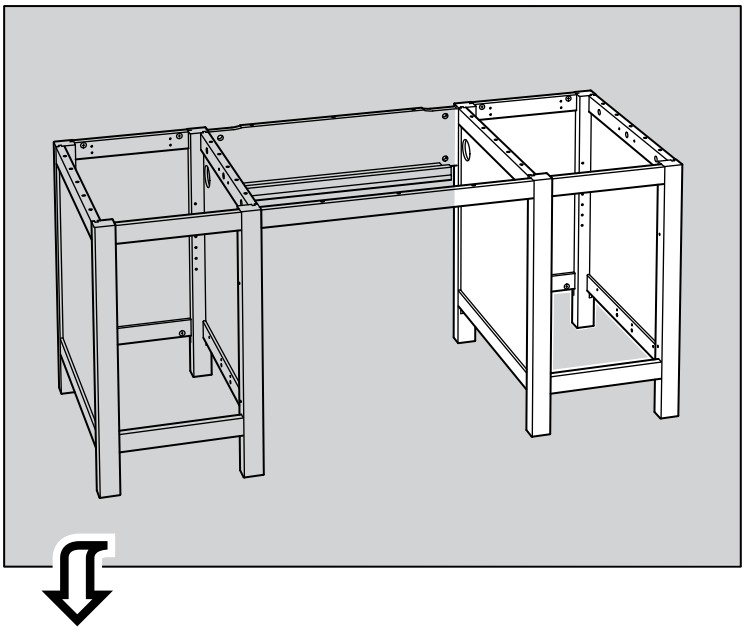

8

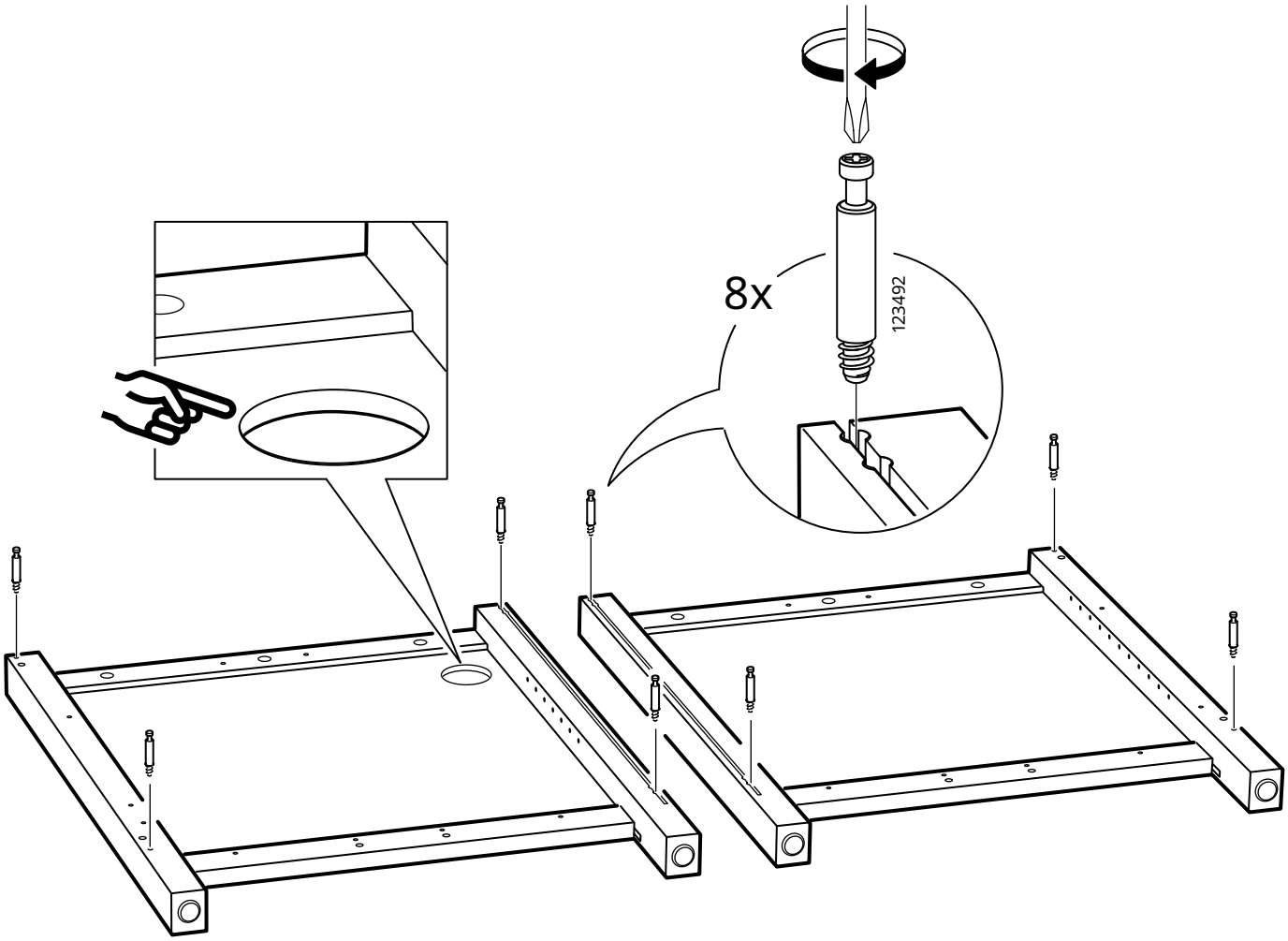

9

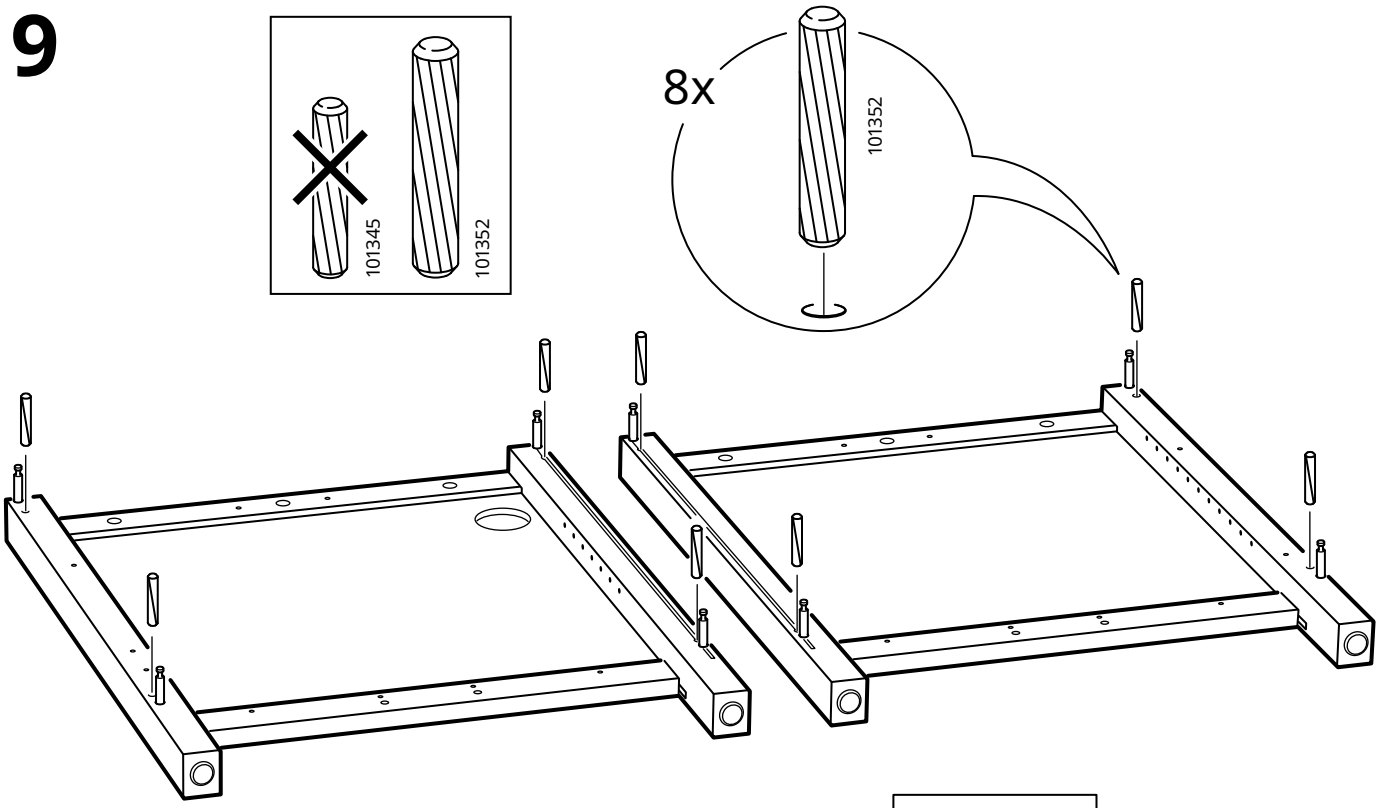

10

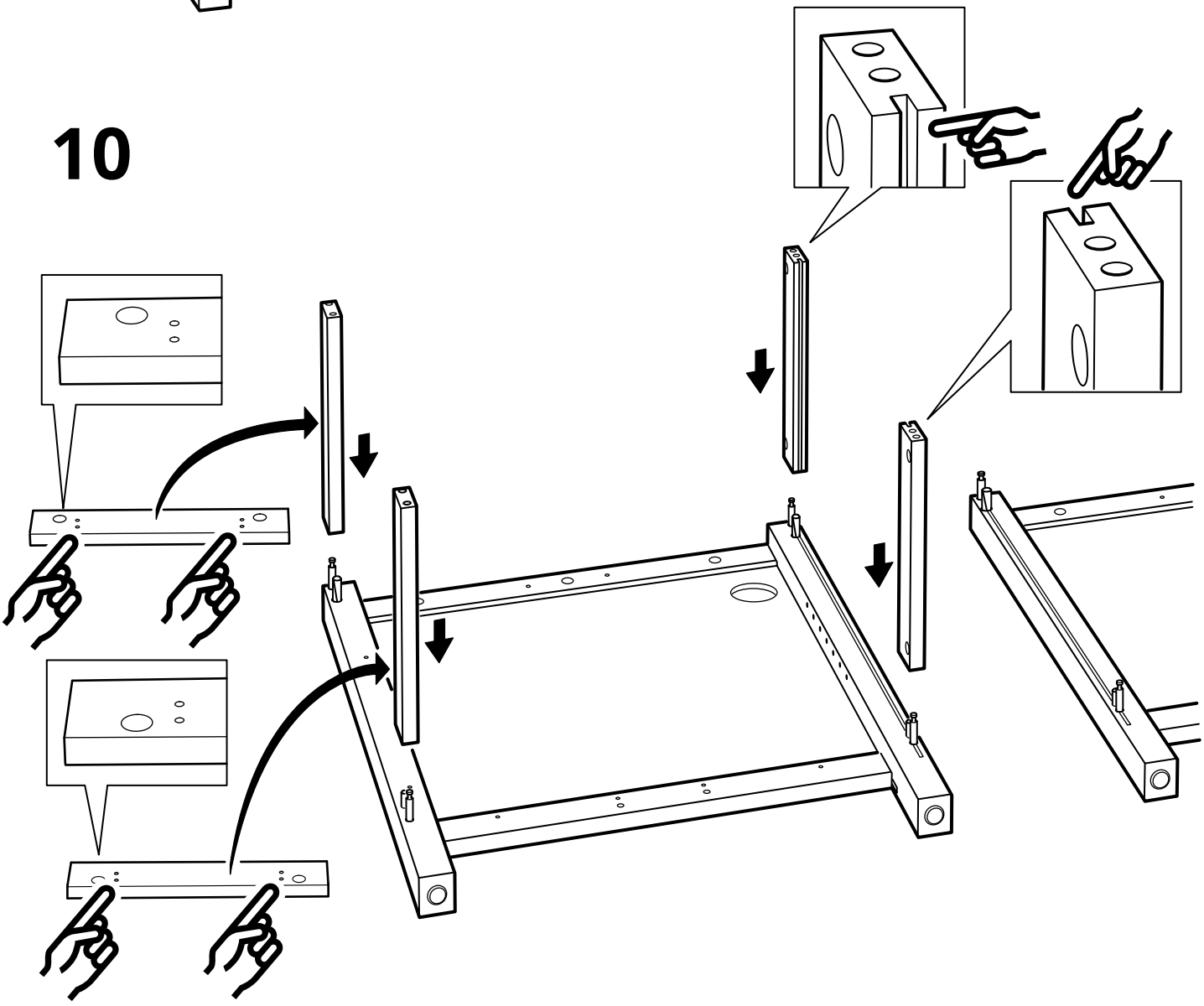

11

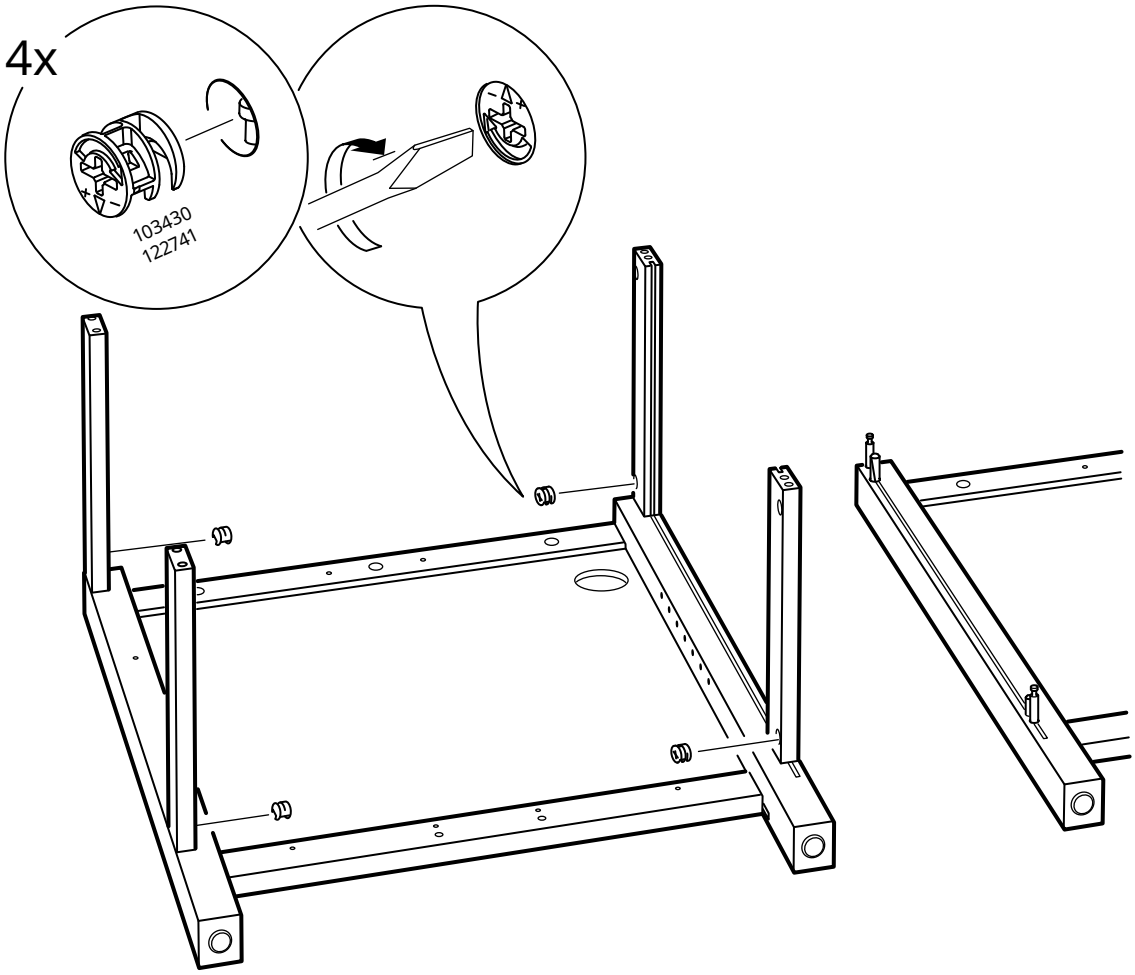

12

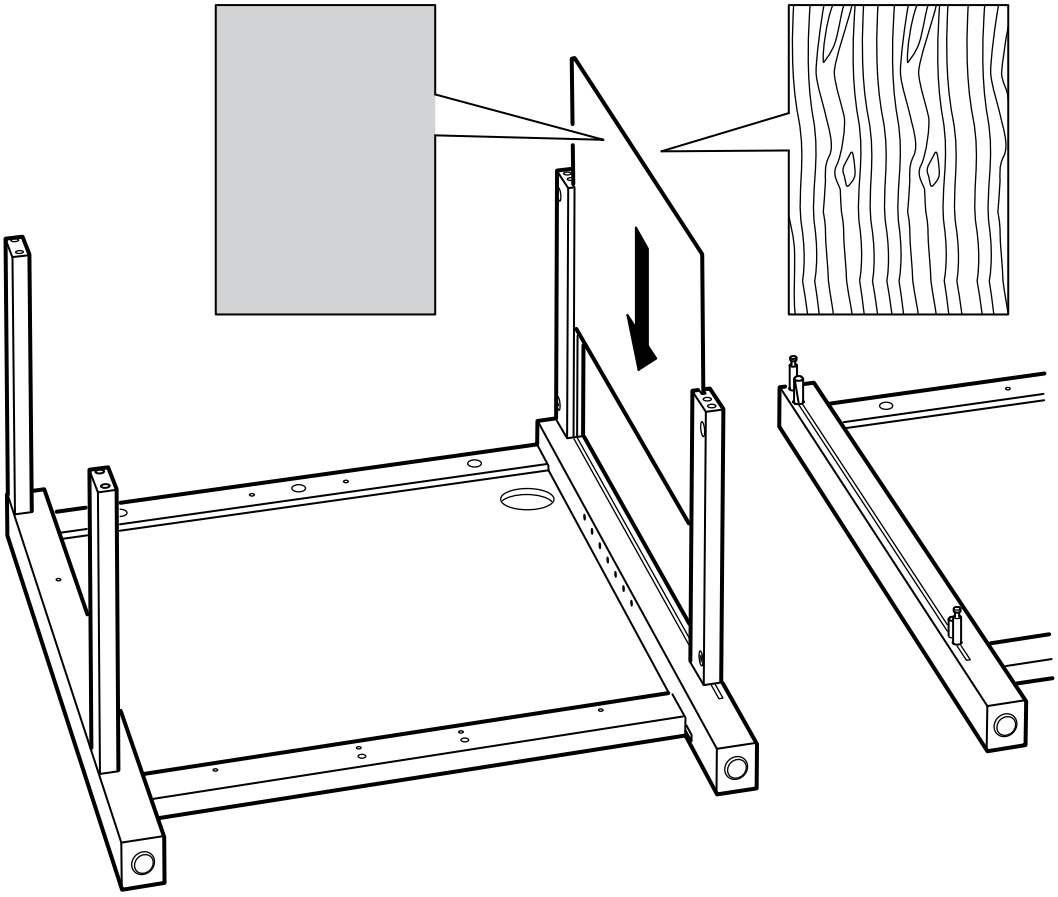

13

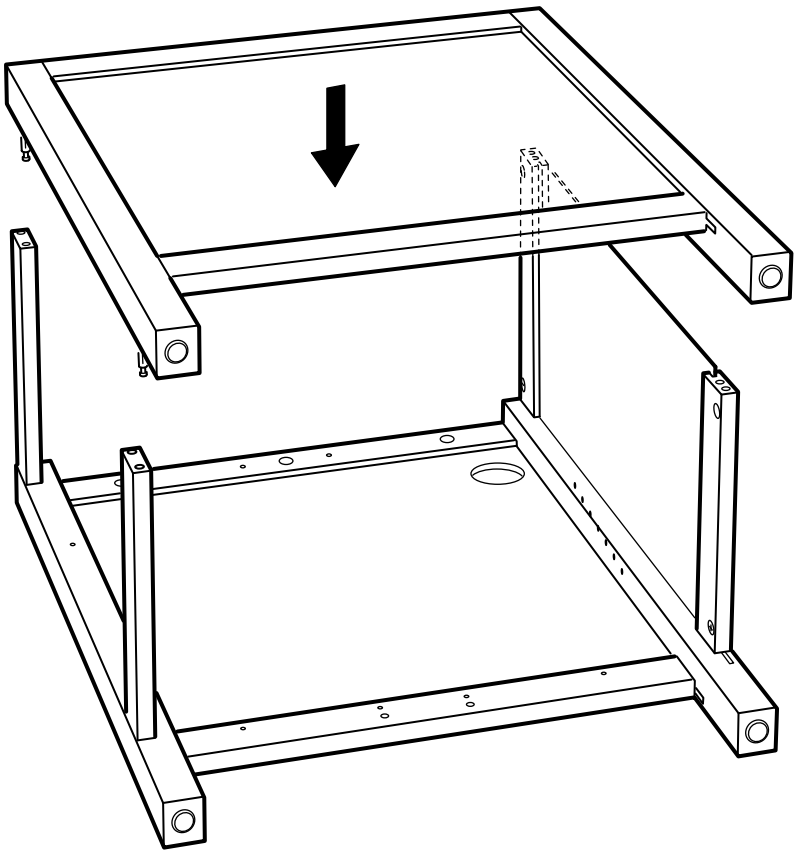

14

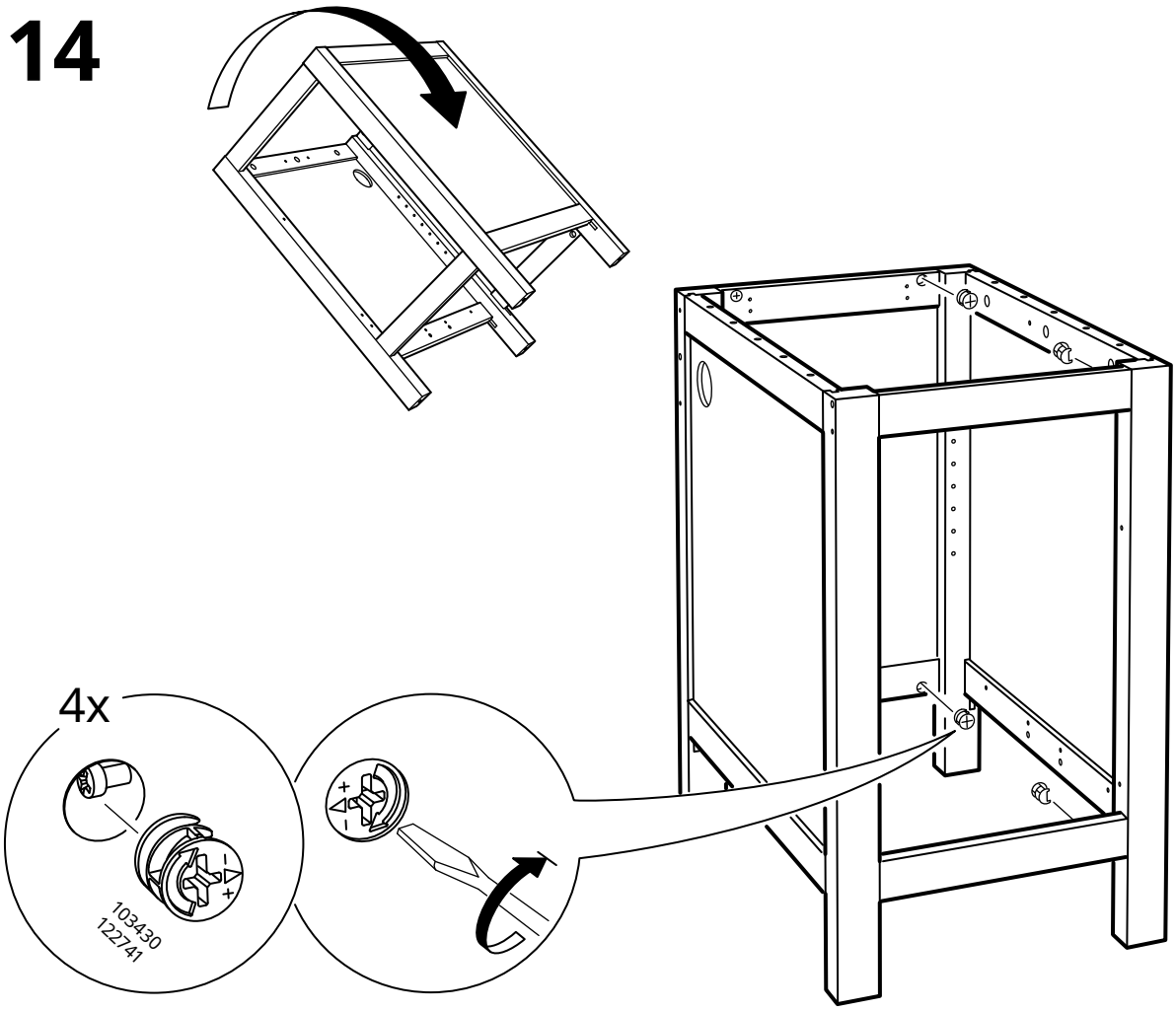

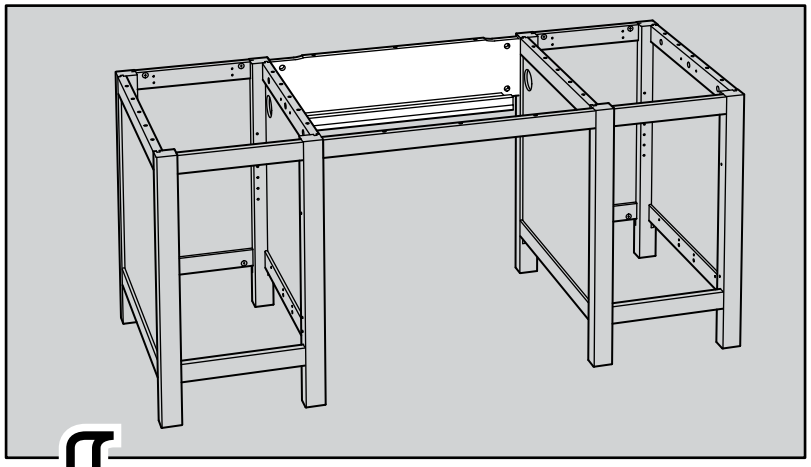

15

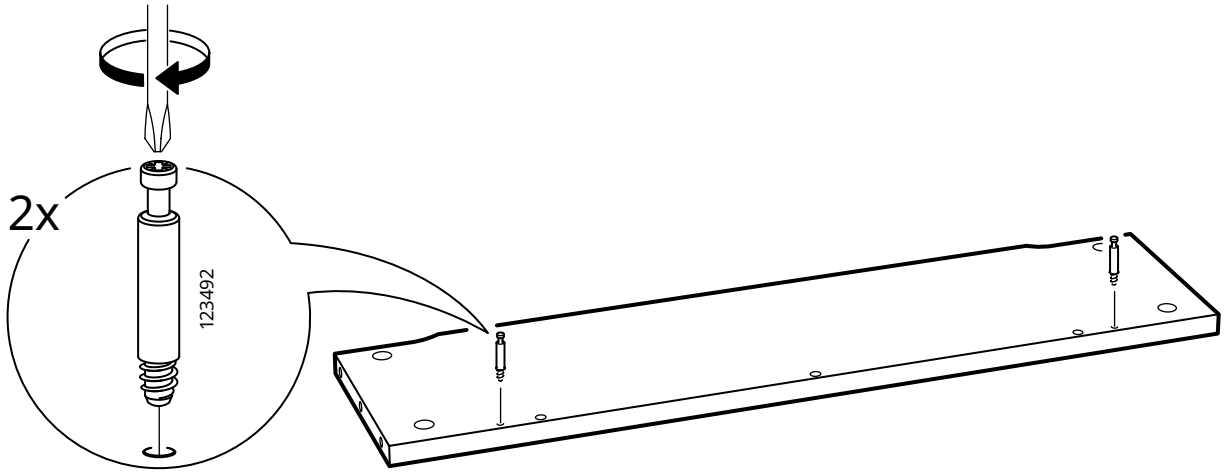

16

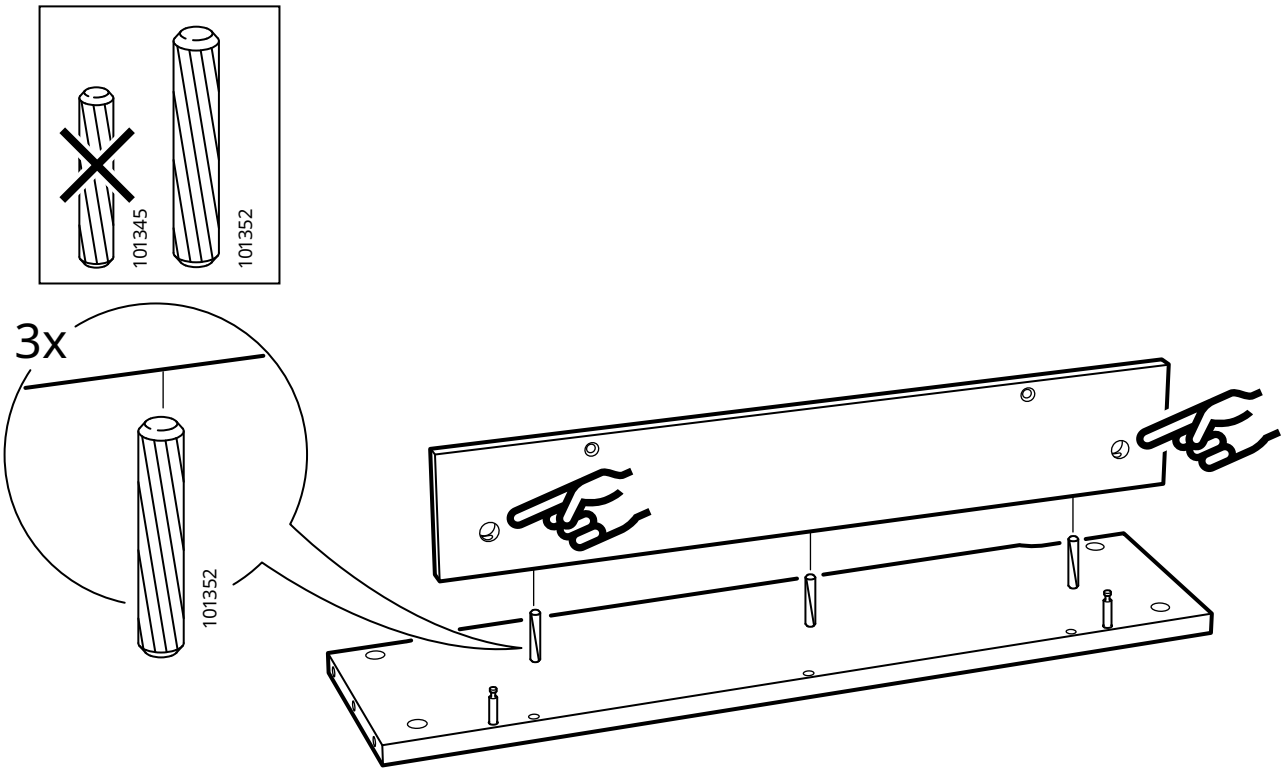

17

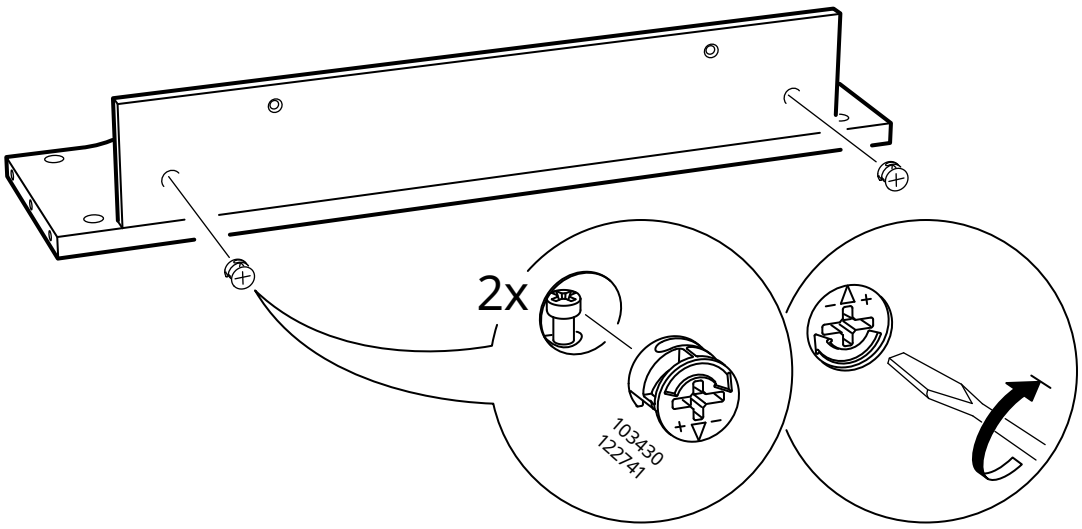

18

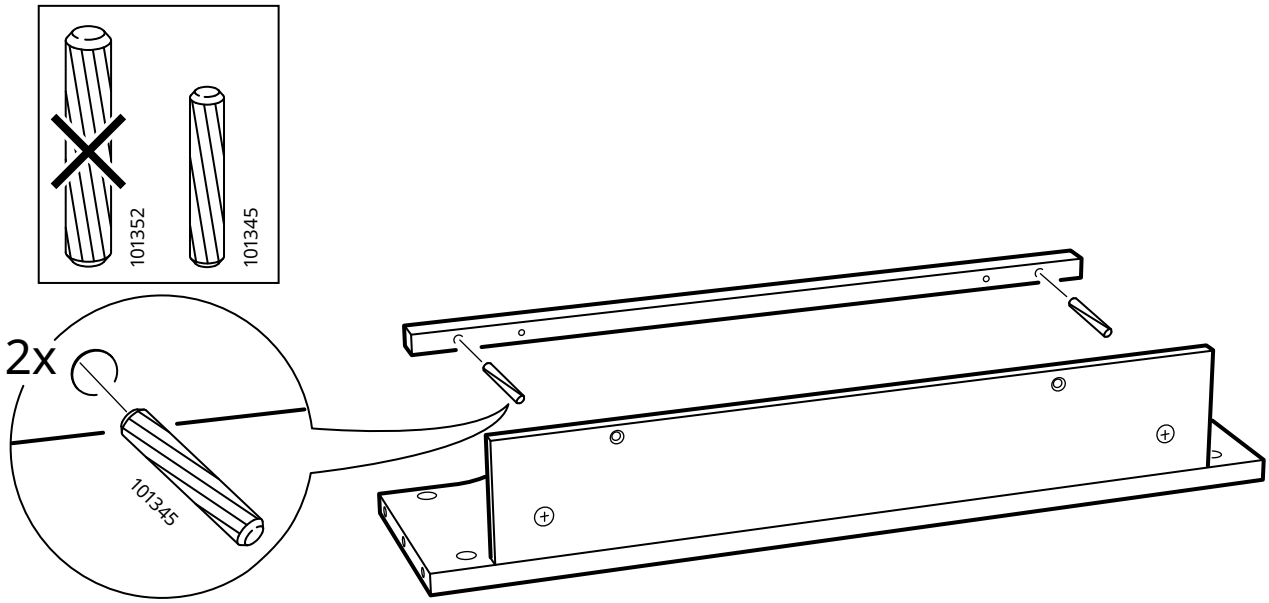

19

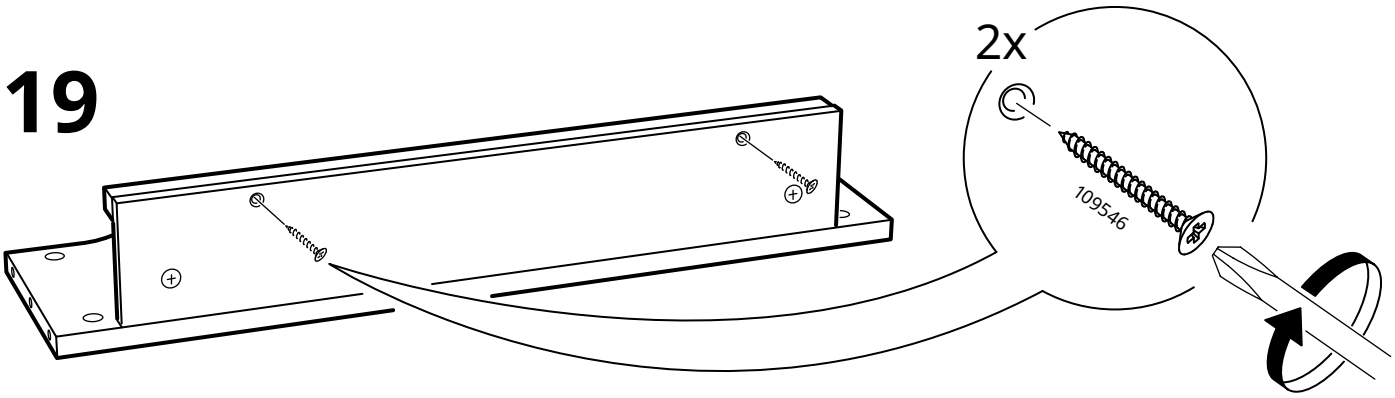

20

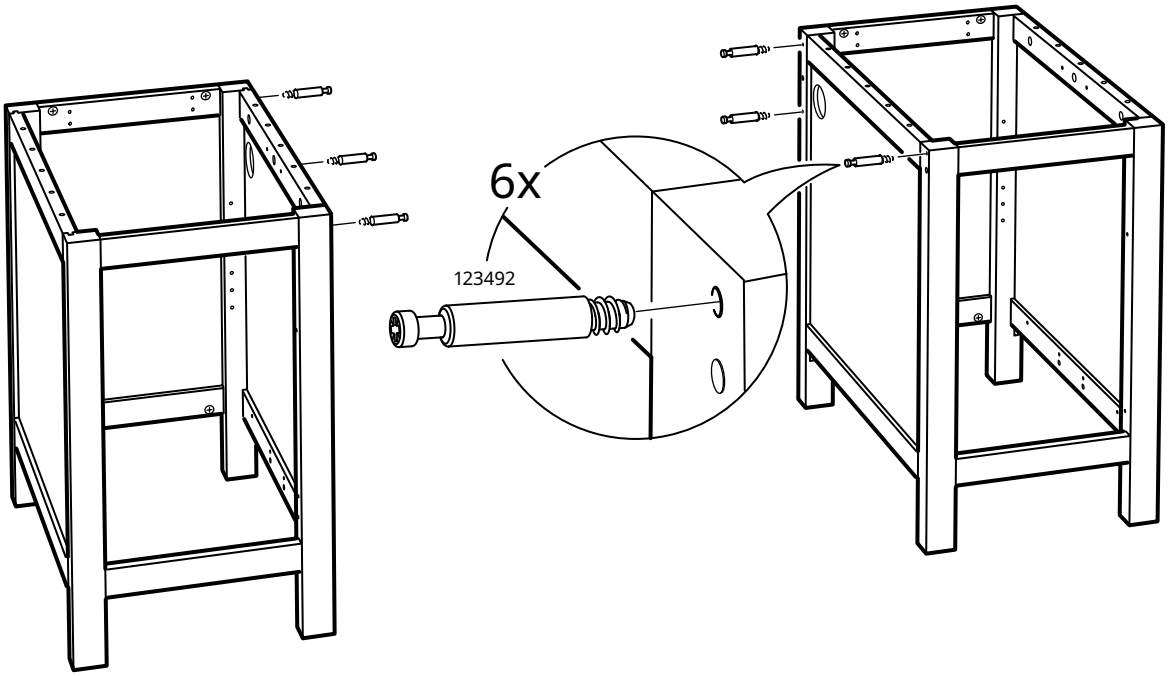

21

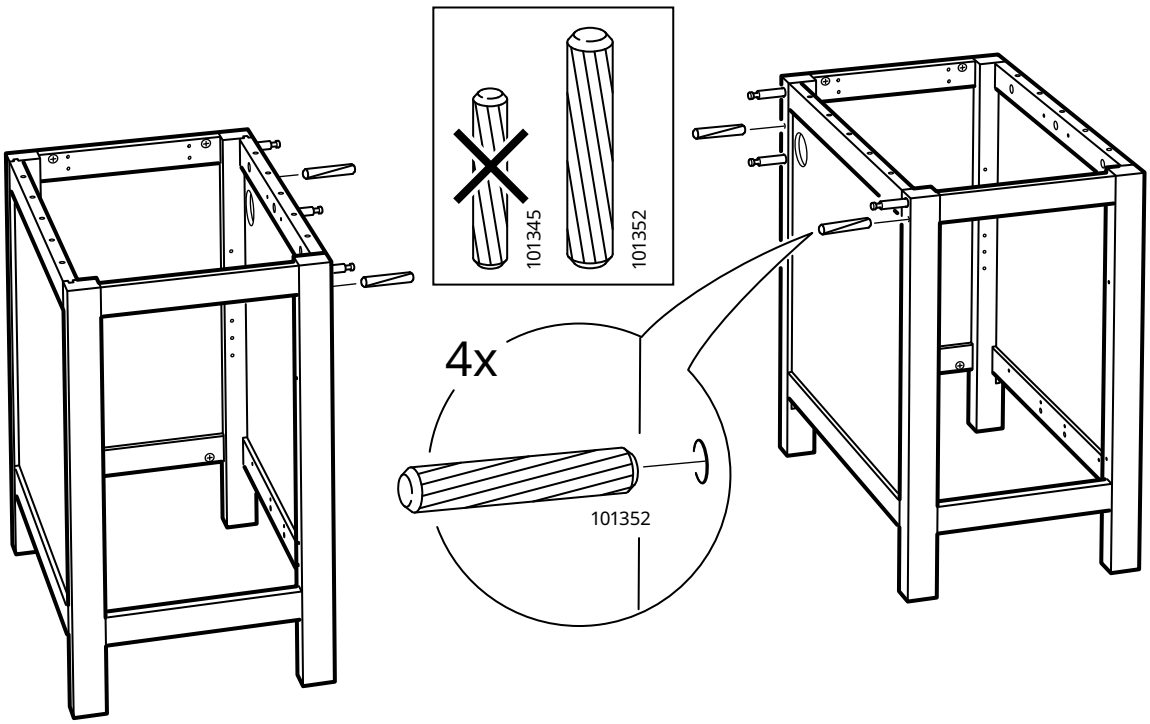

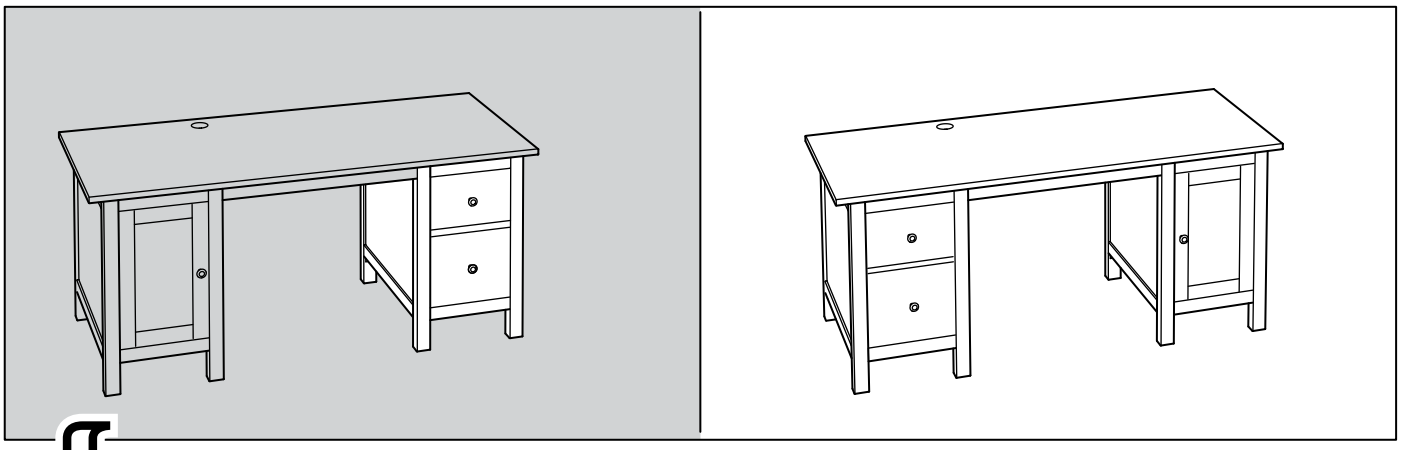

22

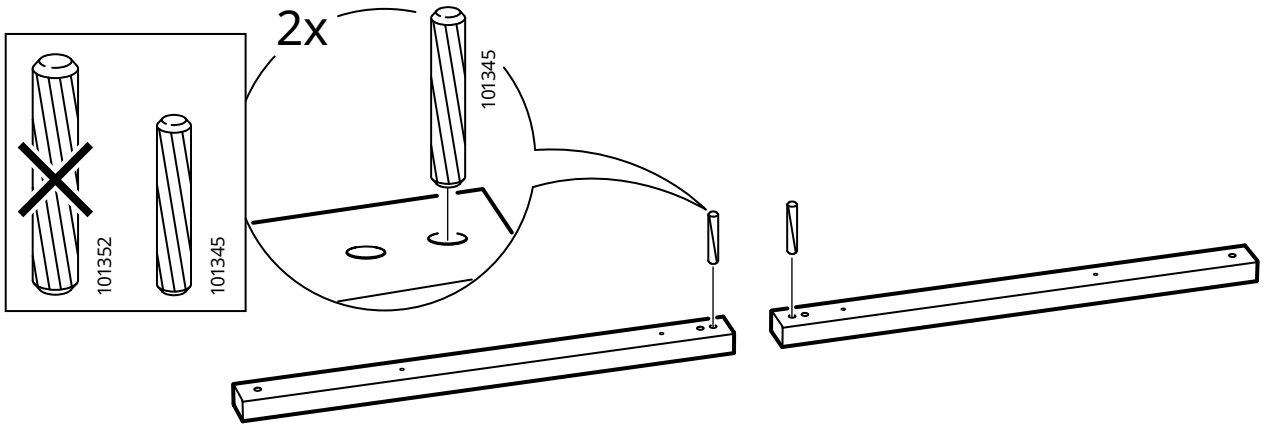

23

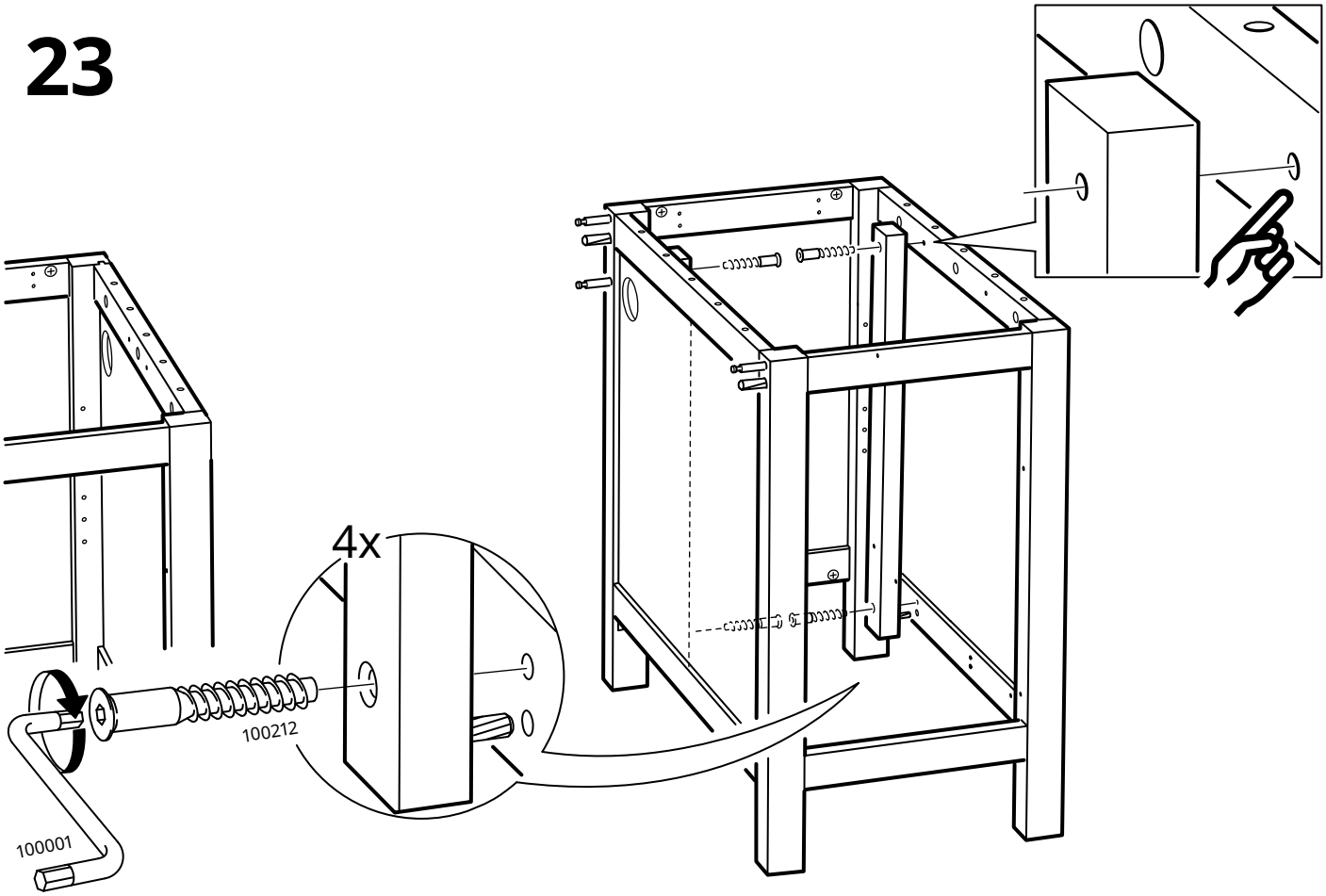

24

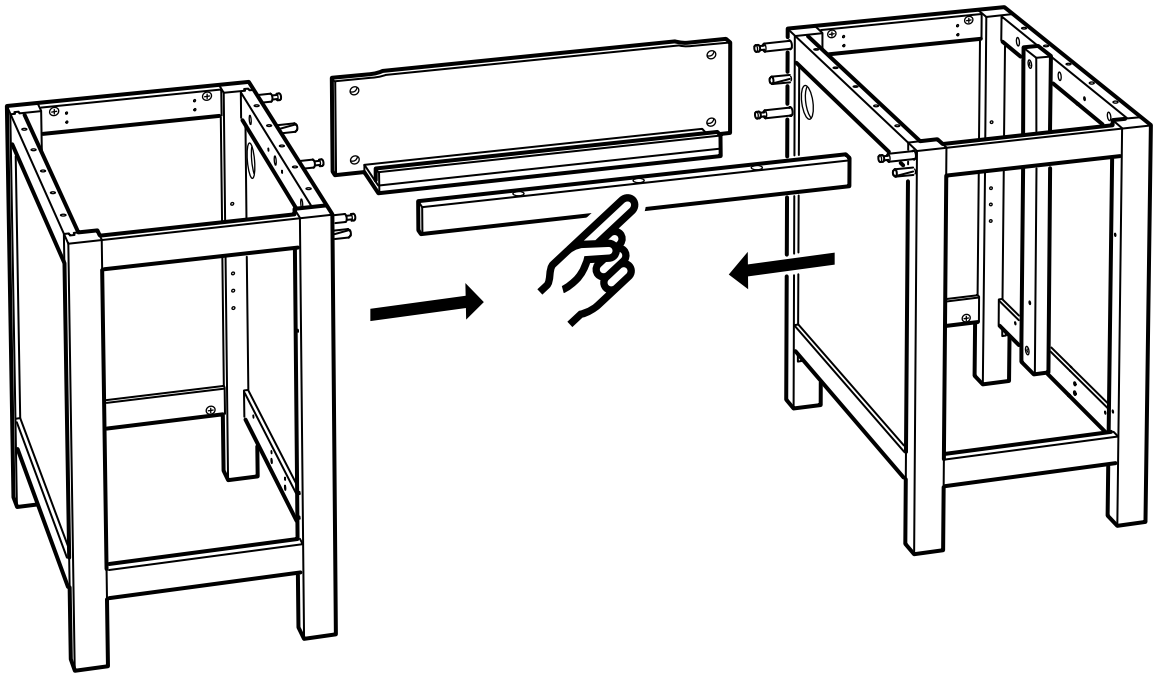

25

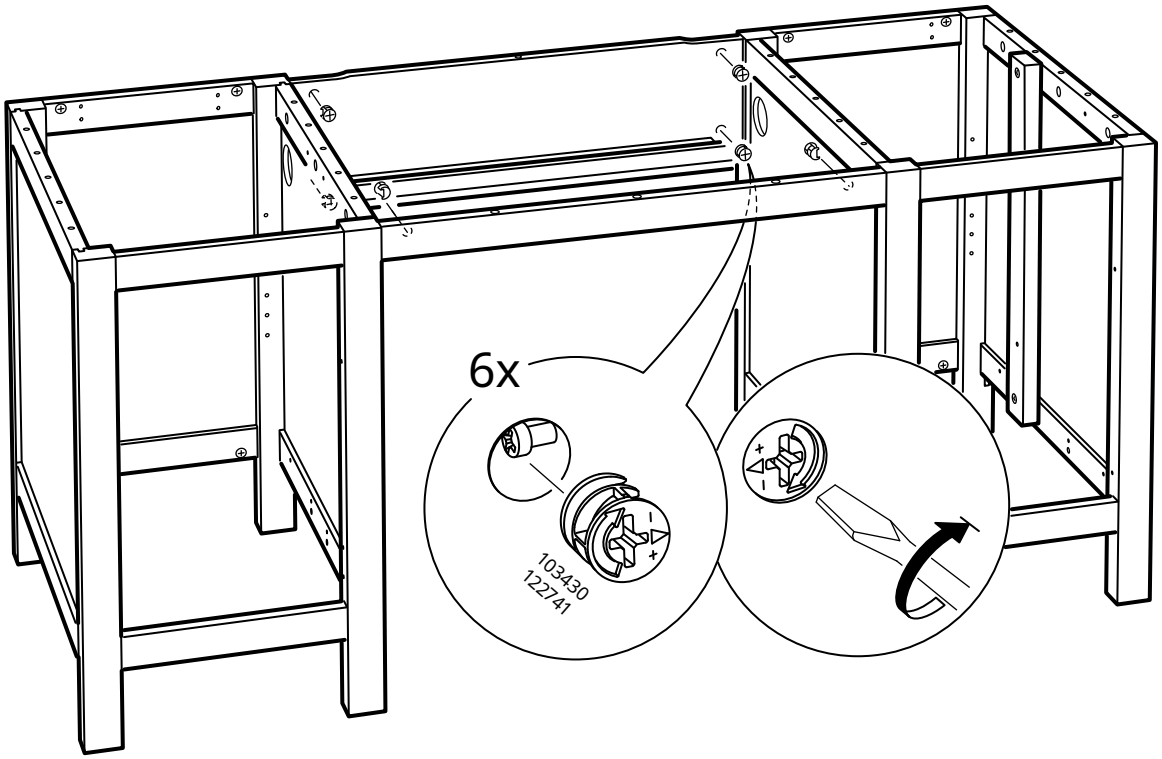

26

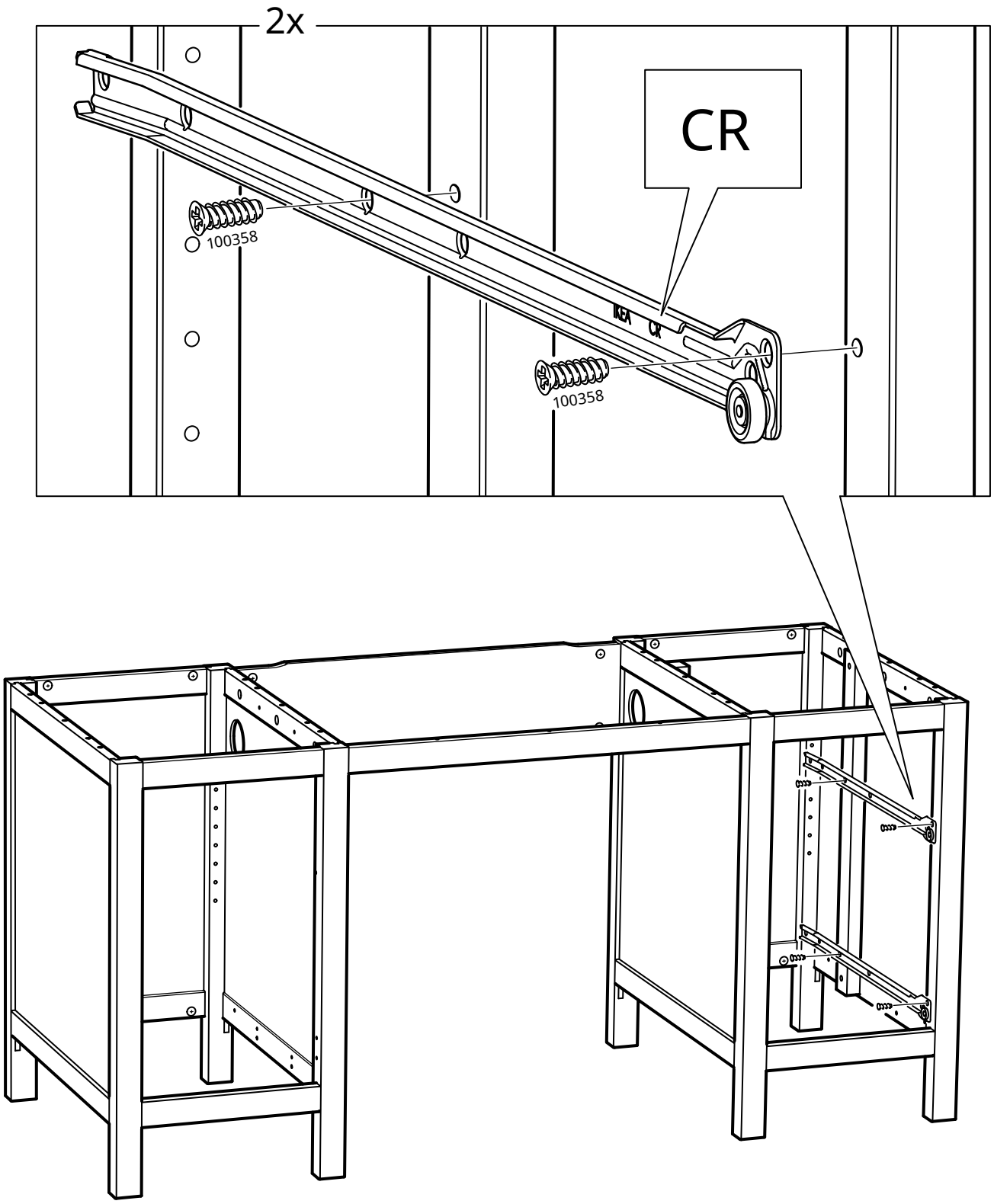

27

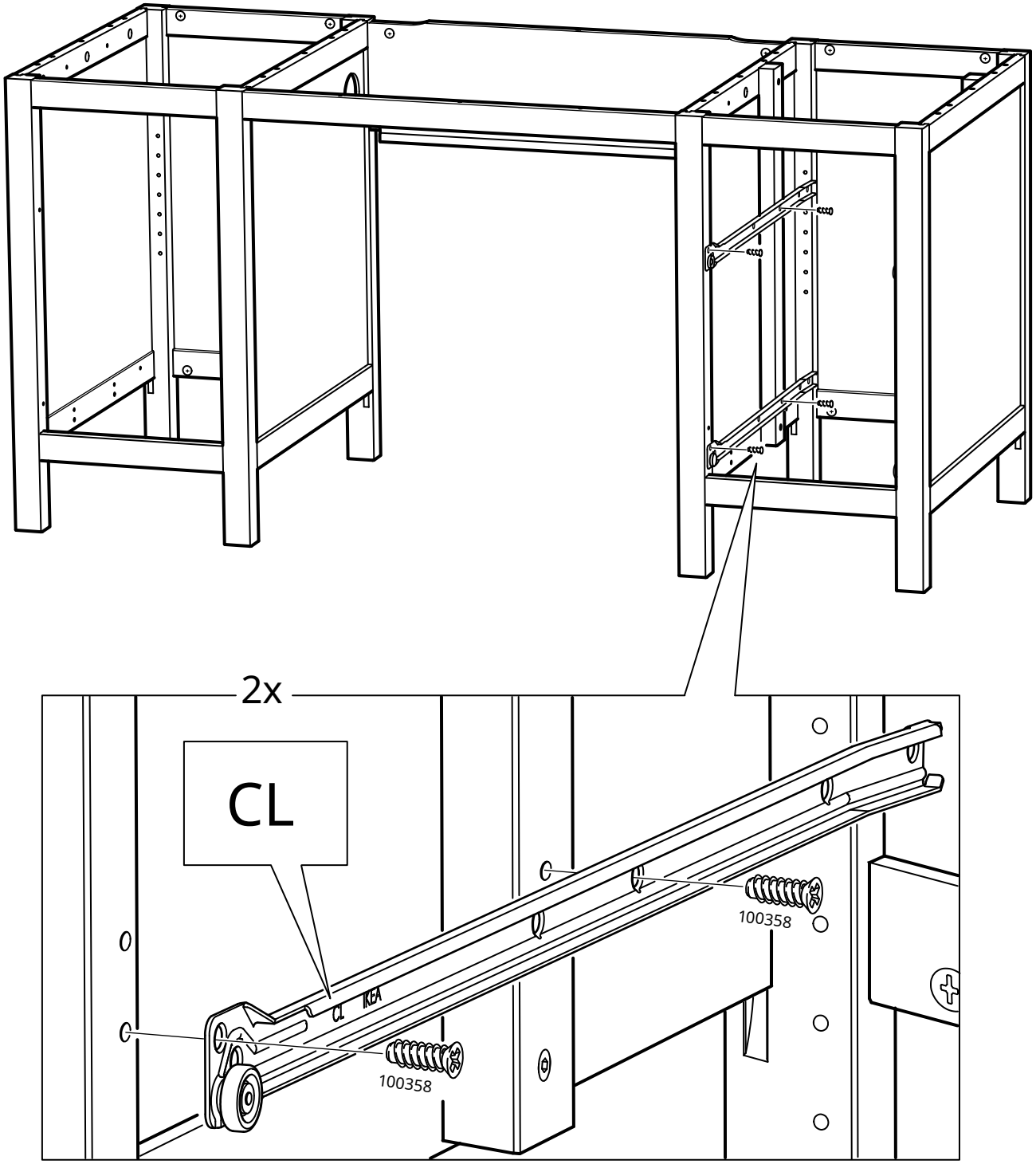

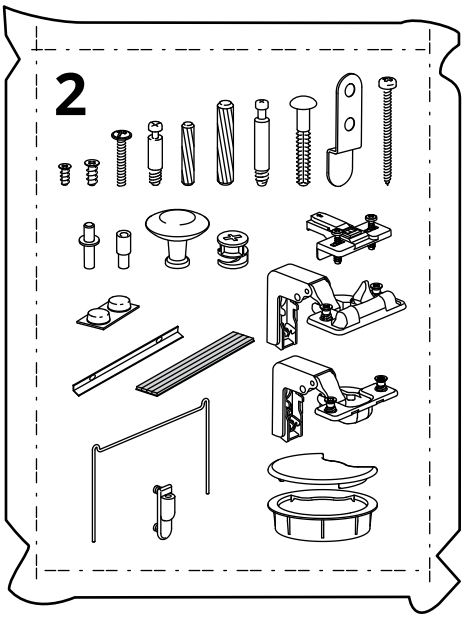

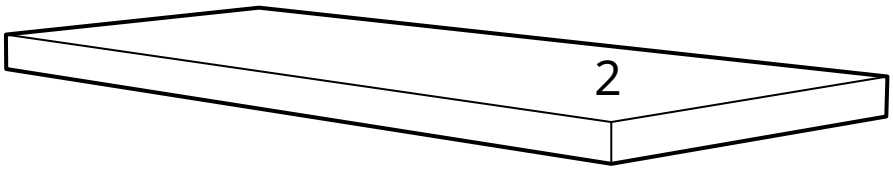

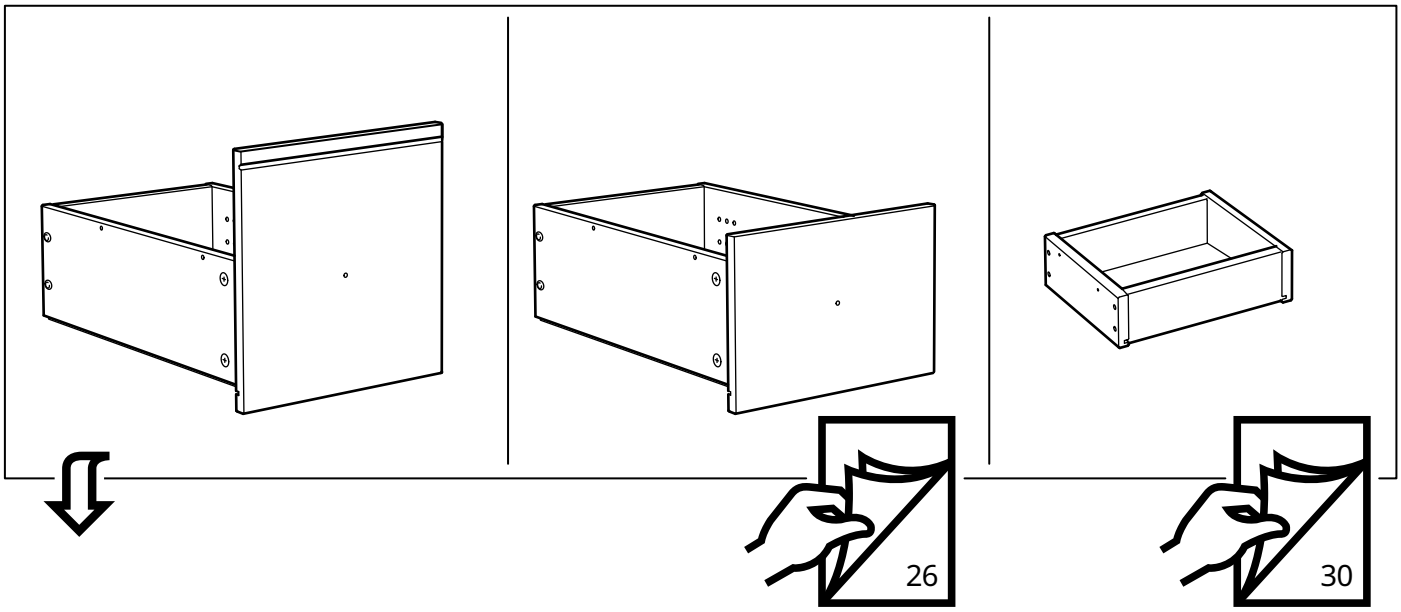

28

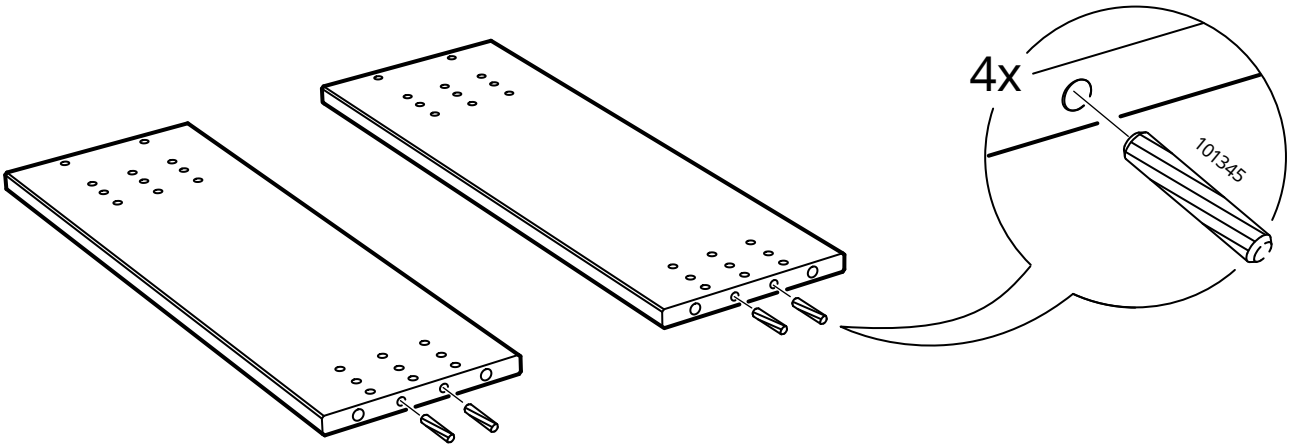

29

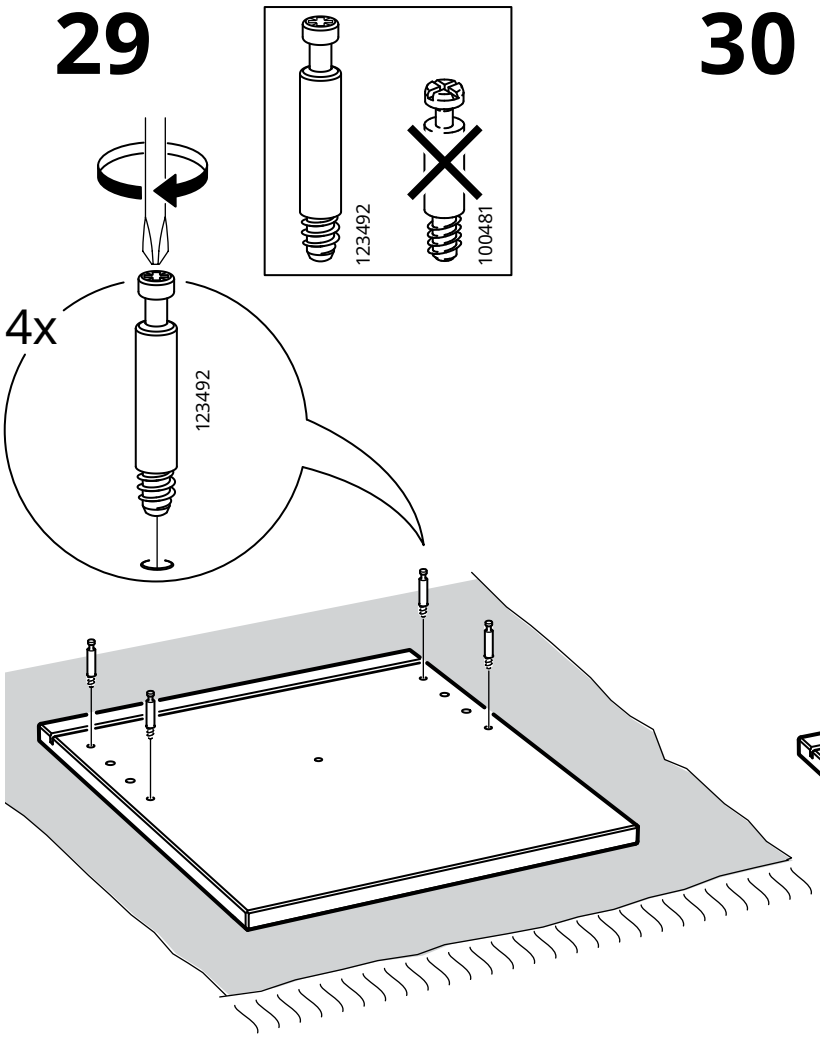

30

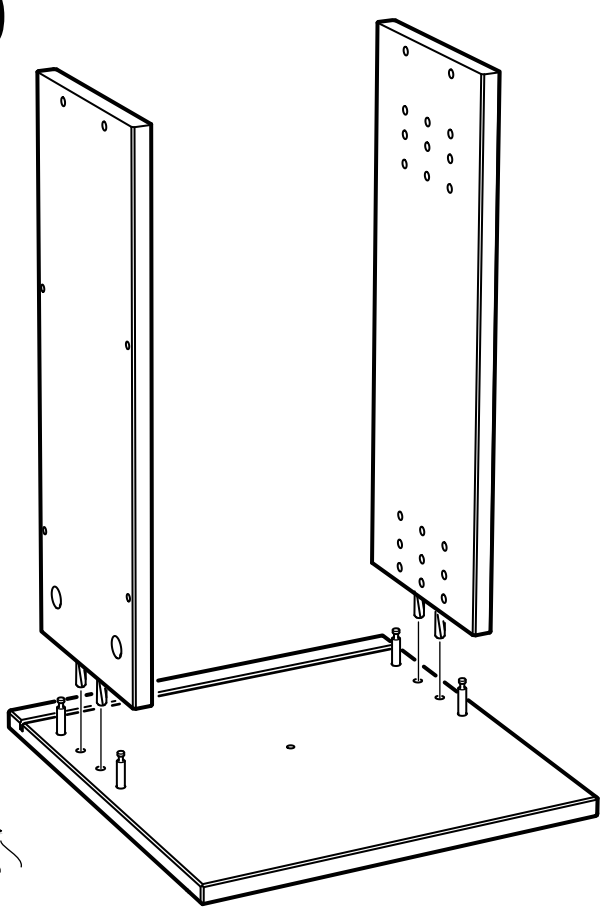

31

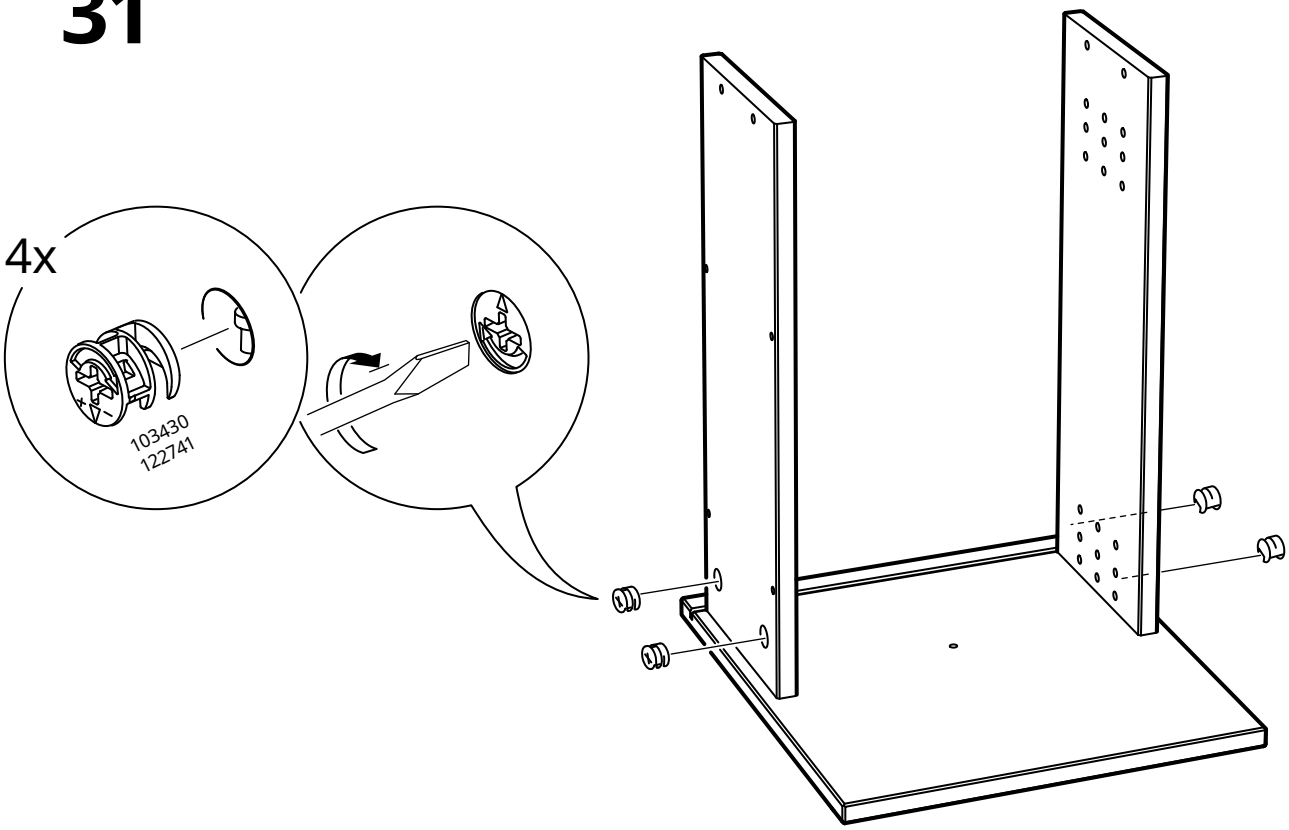

32

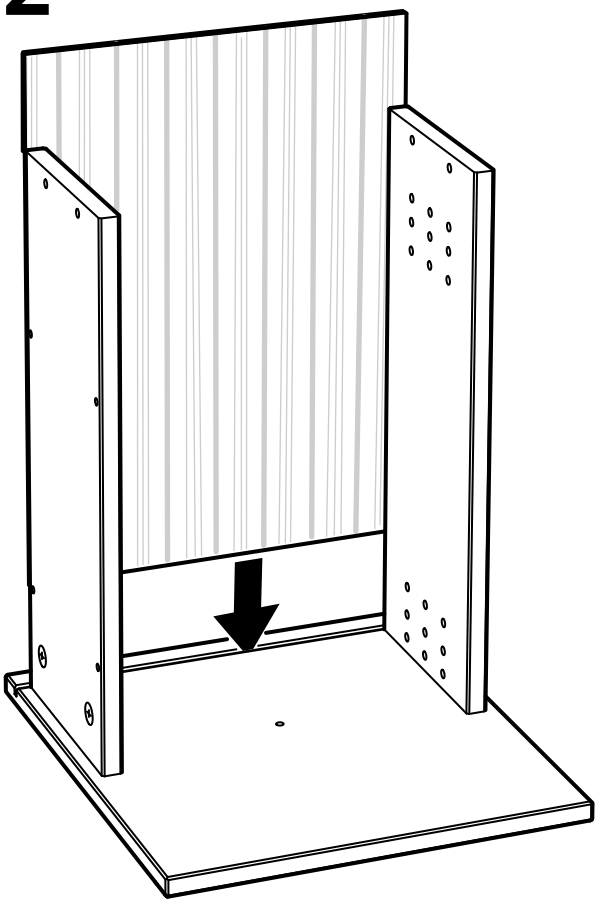

33

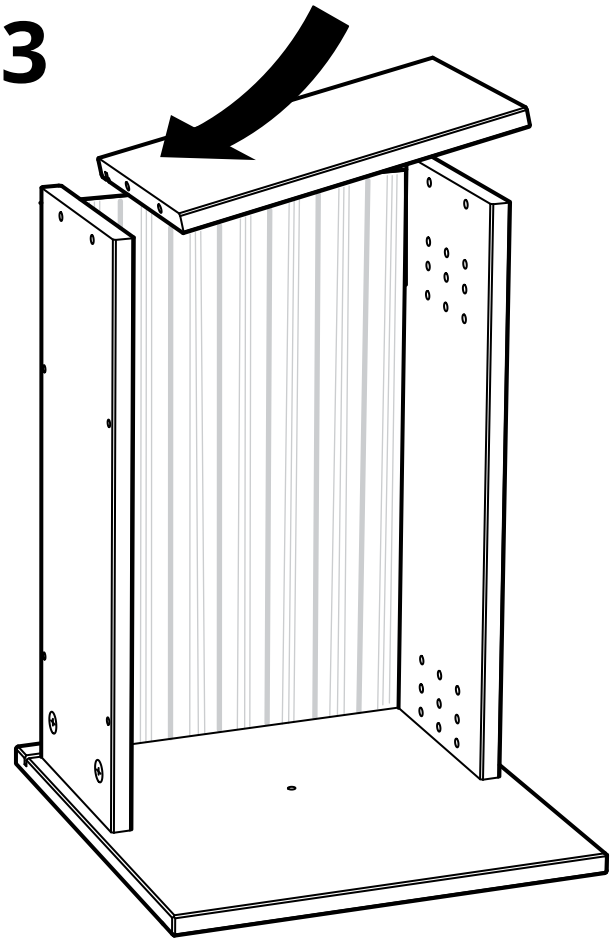

34

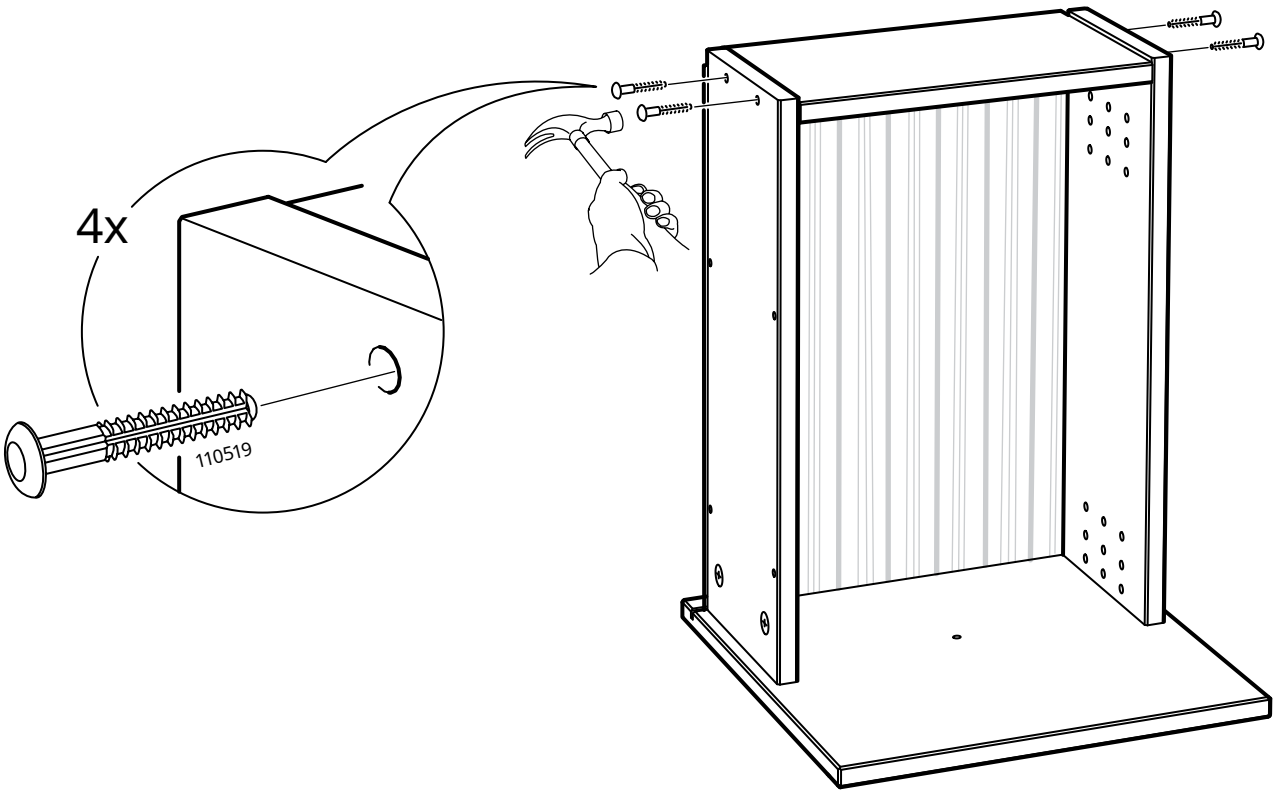

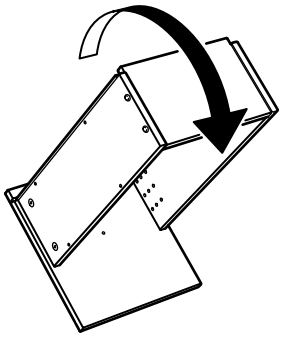

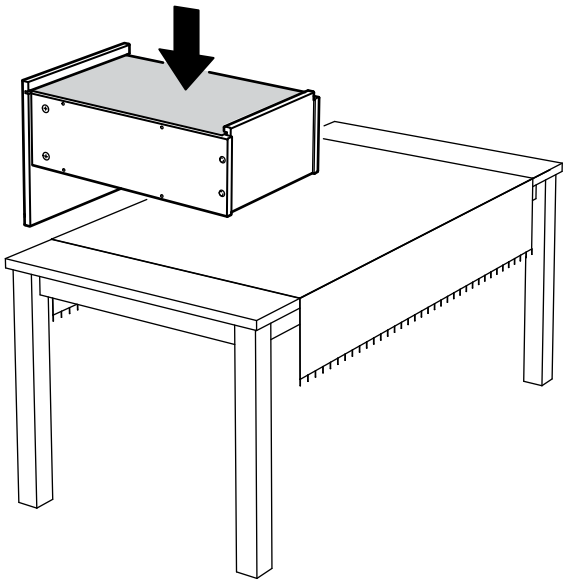

35

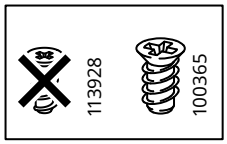

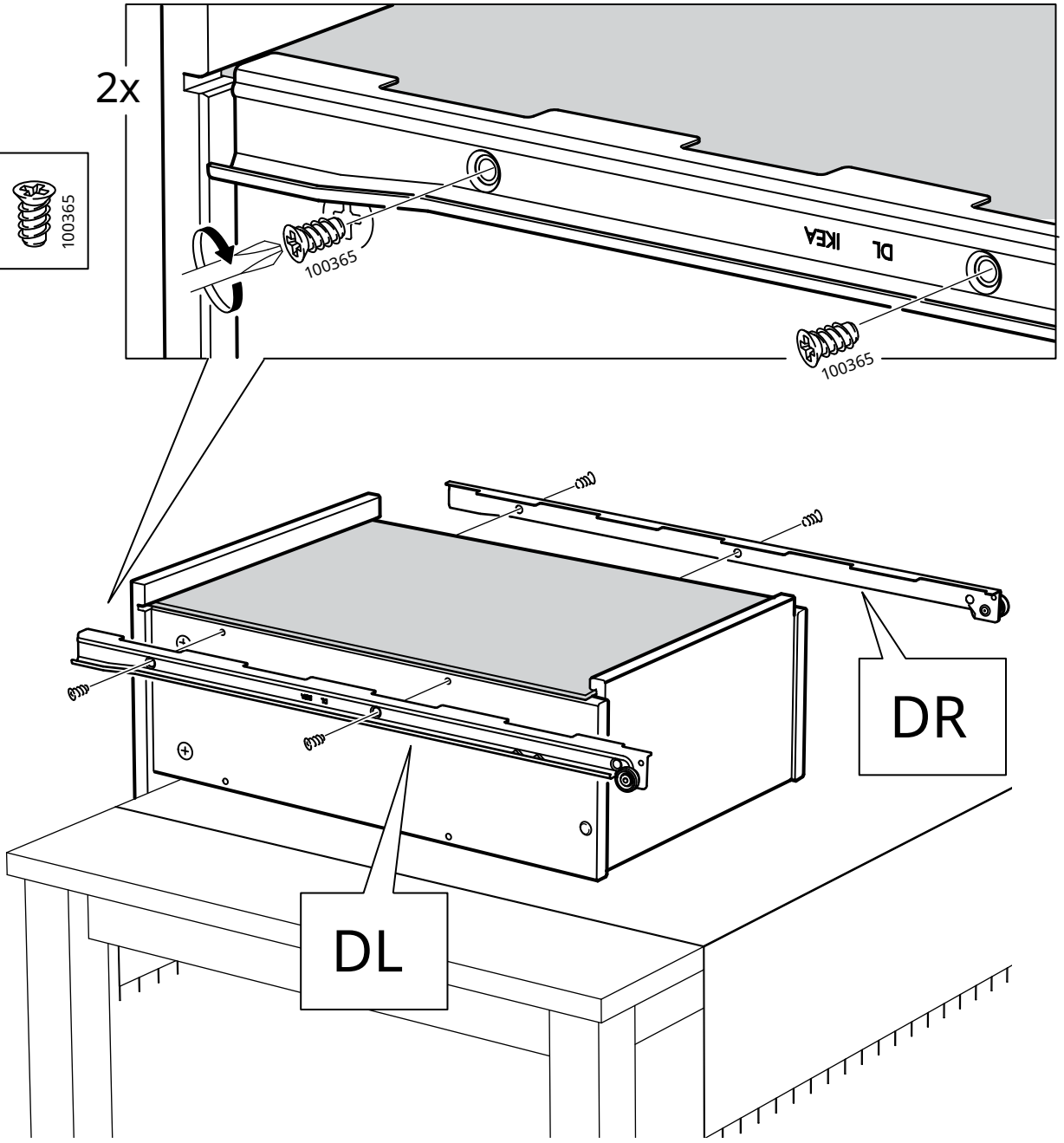

36

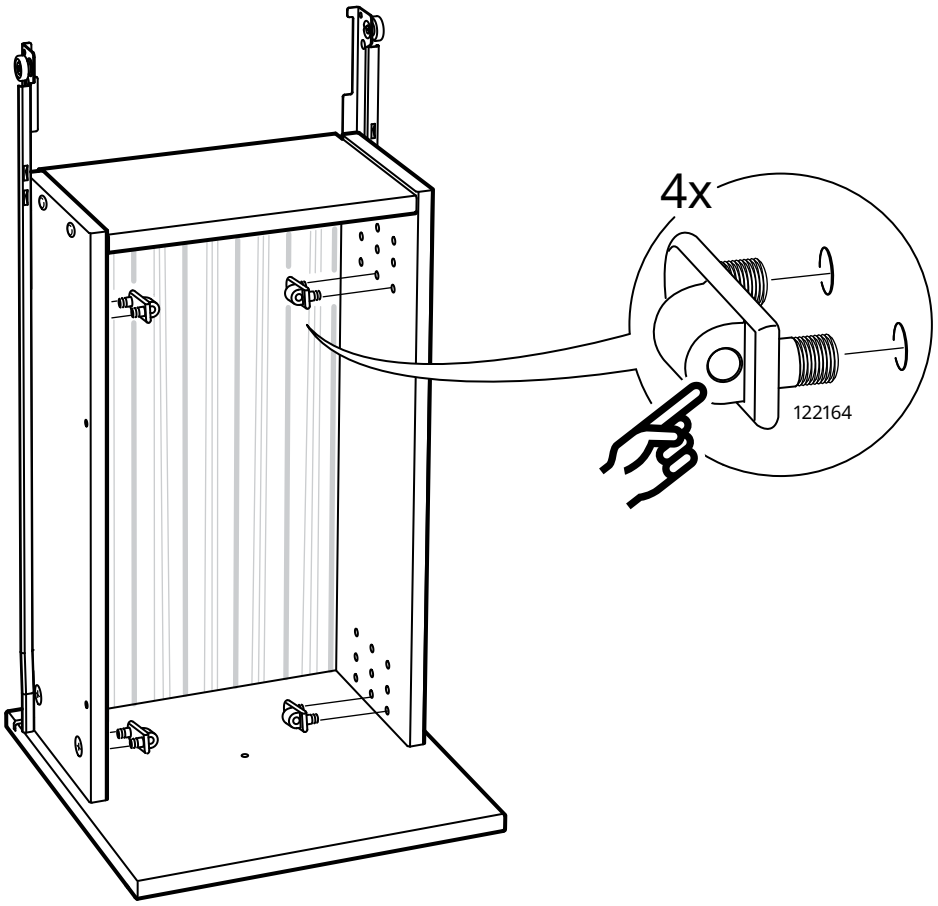
4x
122164

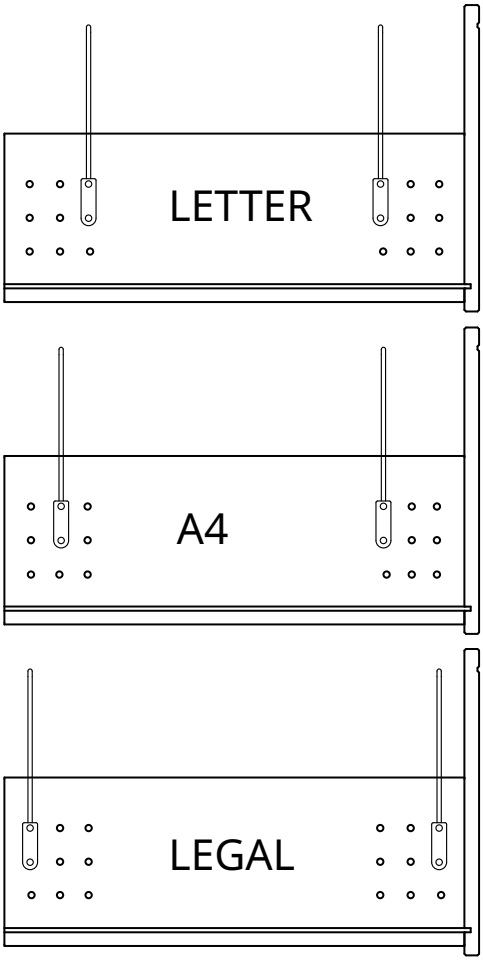
LETTER
A4
LEGAL

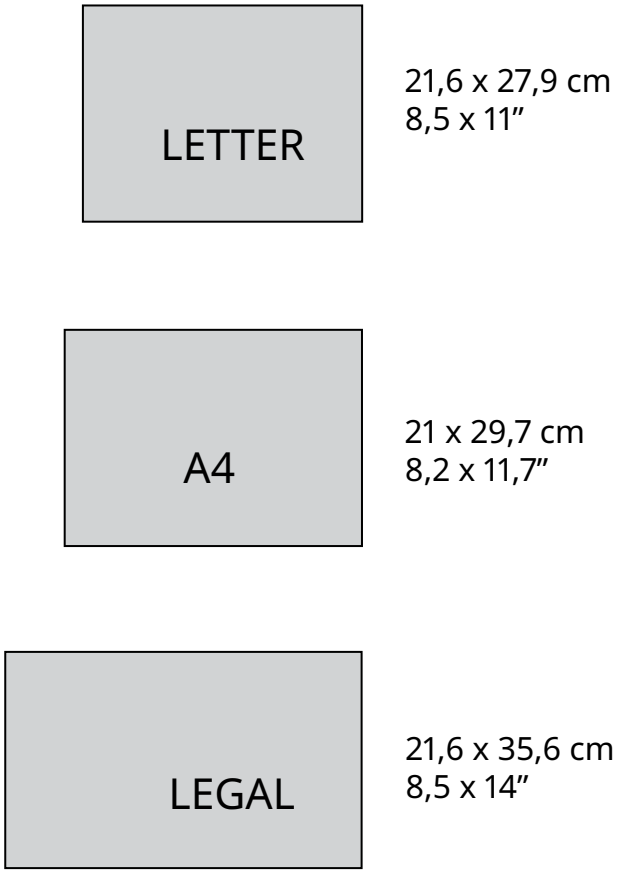
LETTER
21,6 x 27,9 cm
8,5 x 11”
A4
21 x 29,7 cm
8,2 x 11,7”
LEGAL
21,6 x 35,6 cm
8,5 x 14”

37

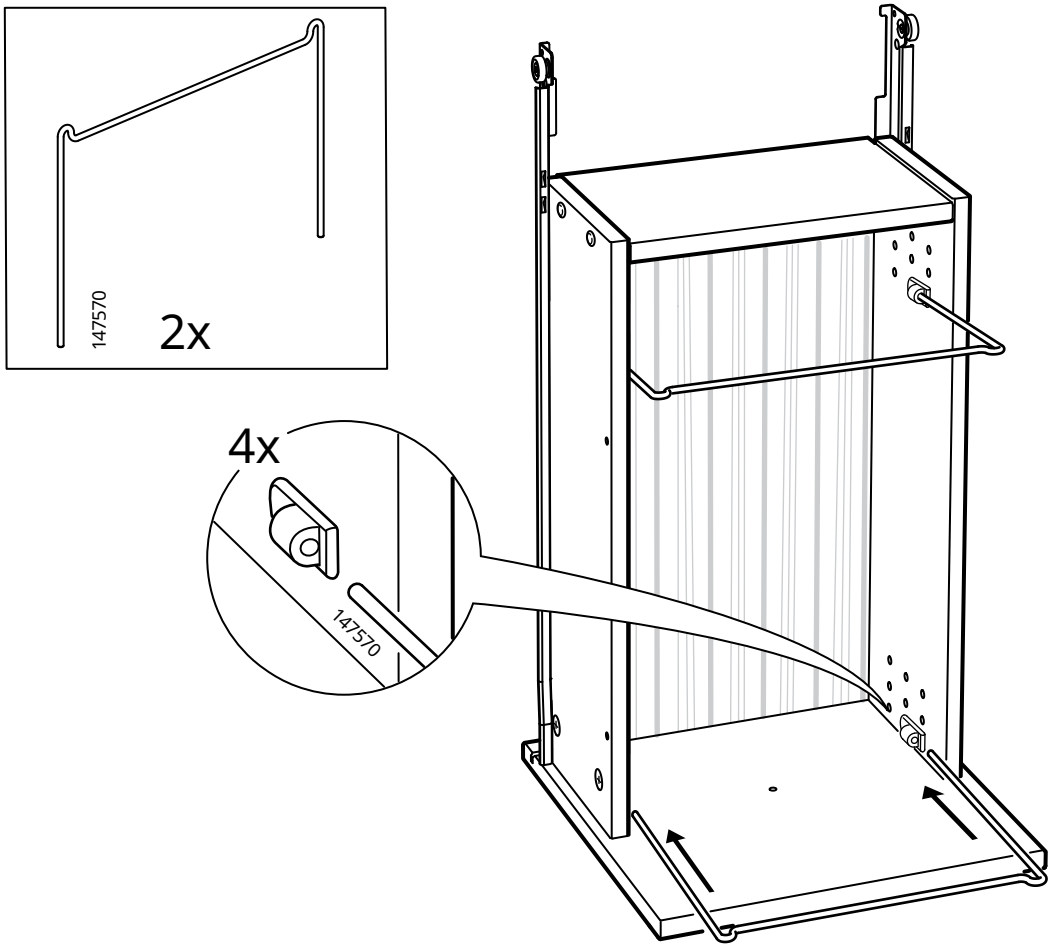

38

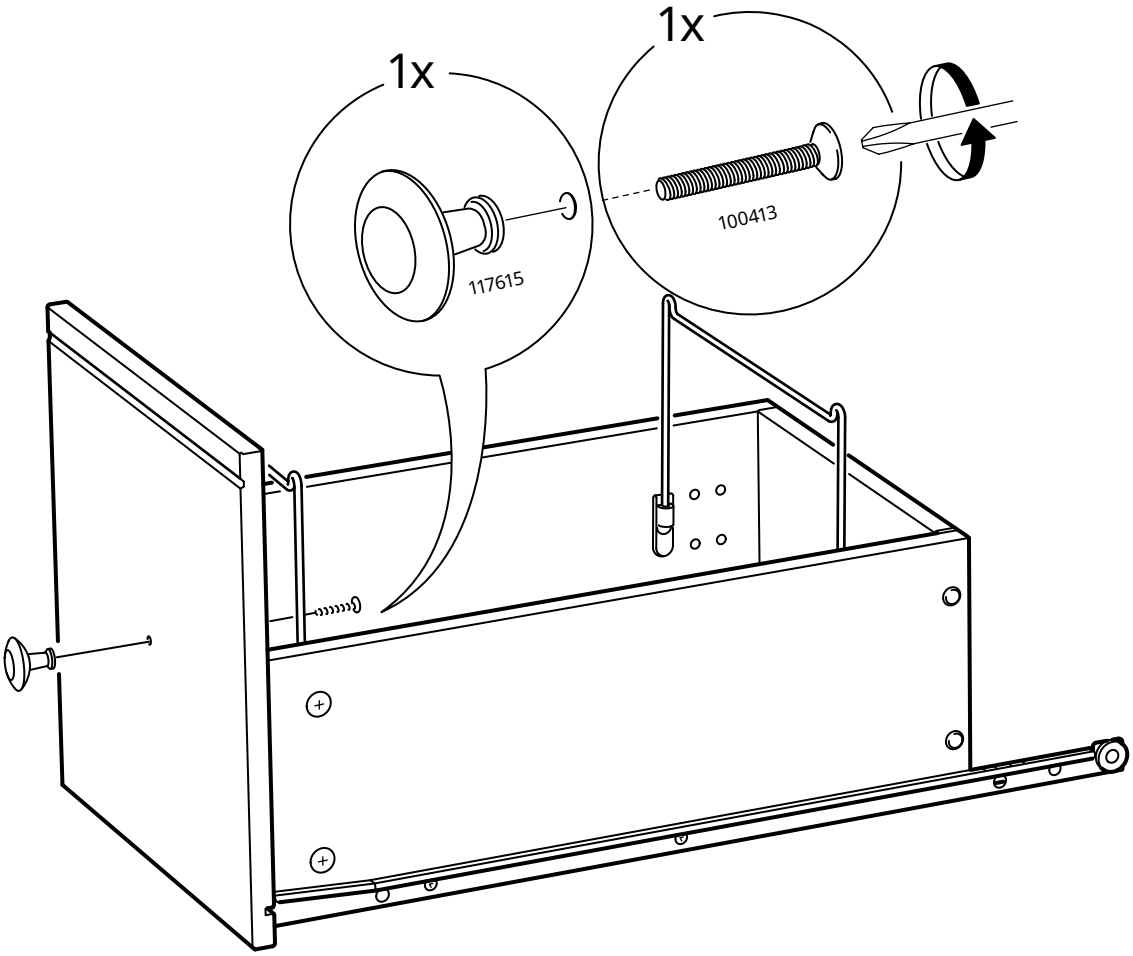

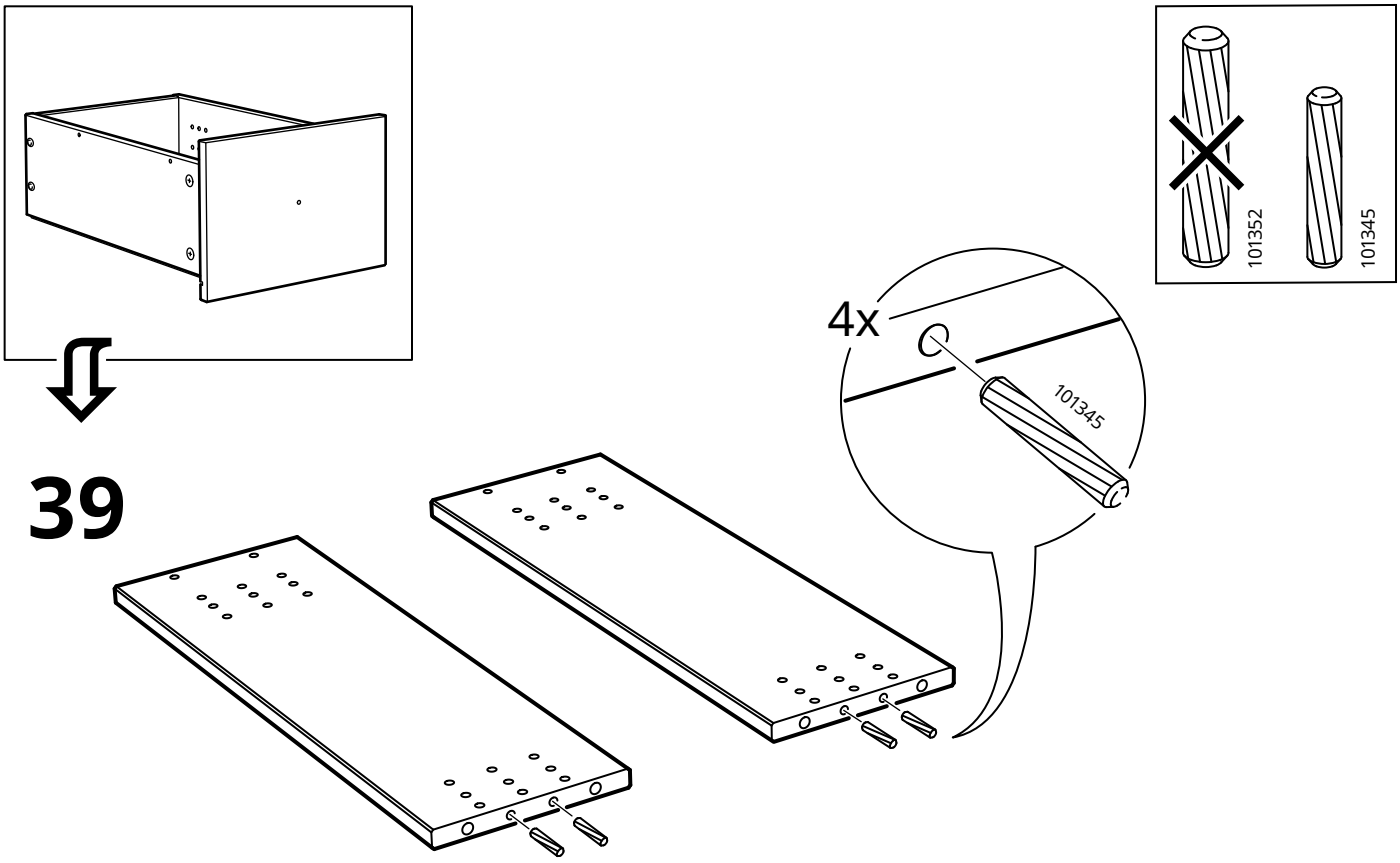
39
4x
101345
101352
101345

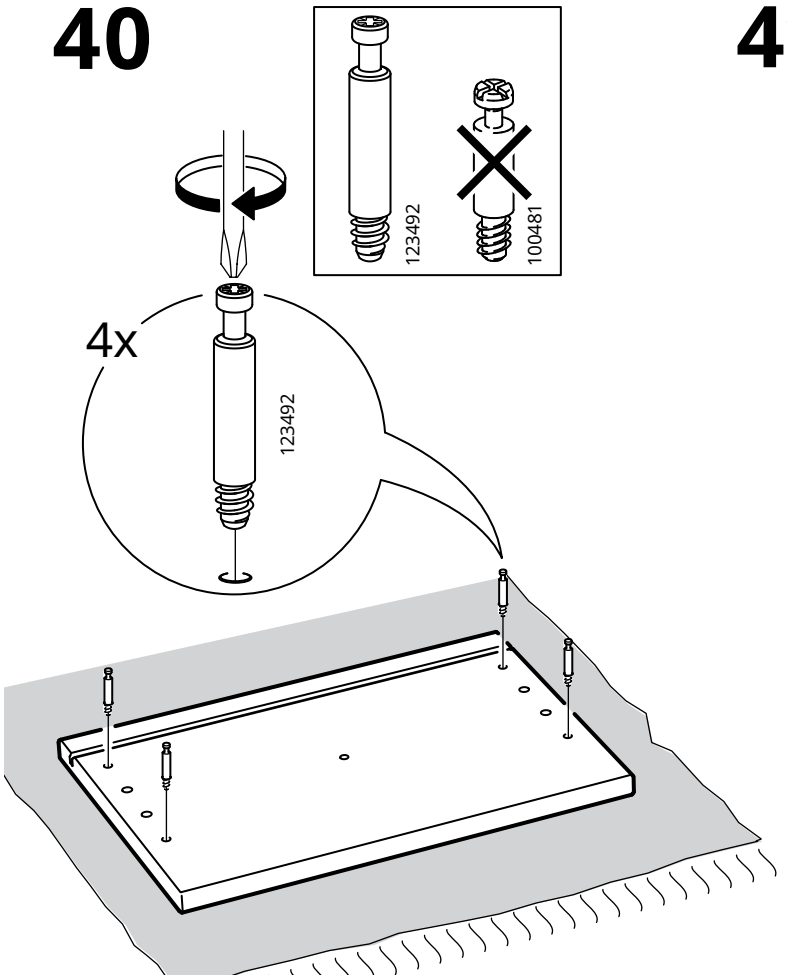
40
4x
123492
123492
100481

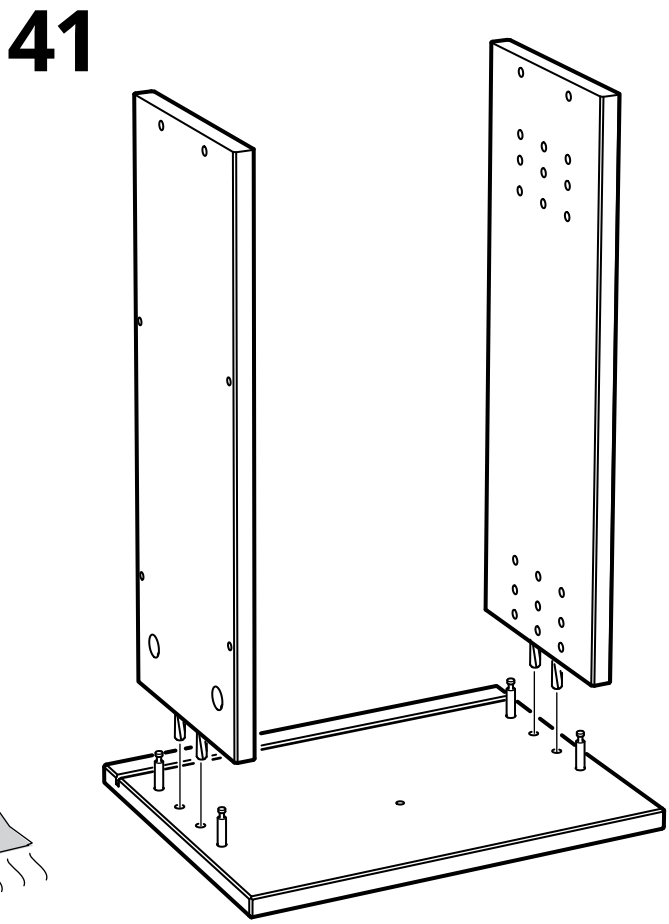
41

42

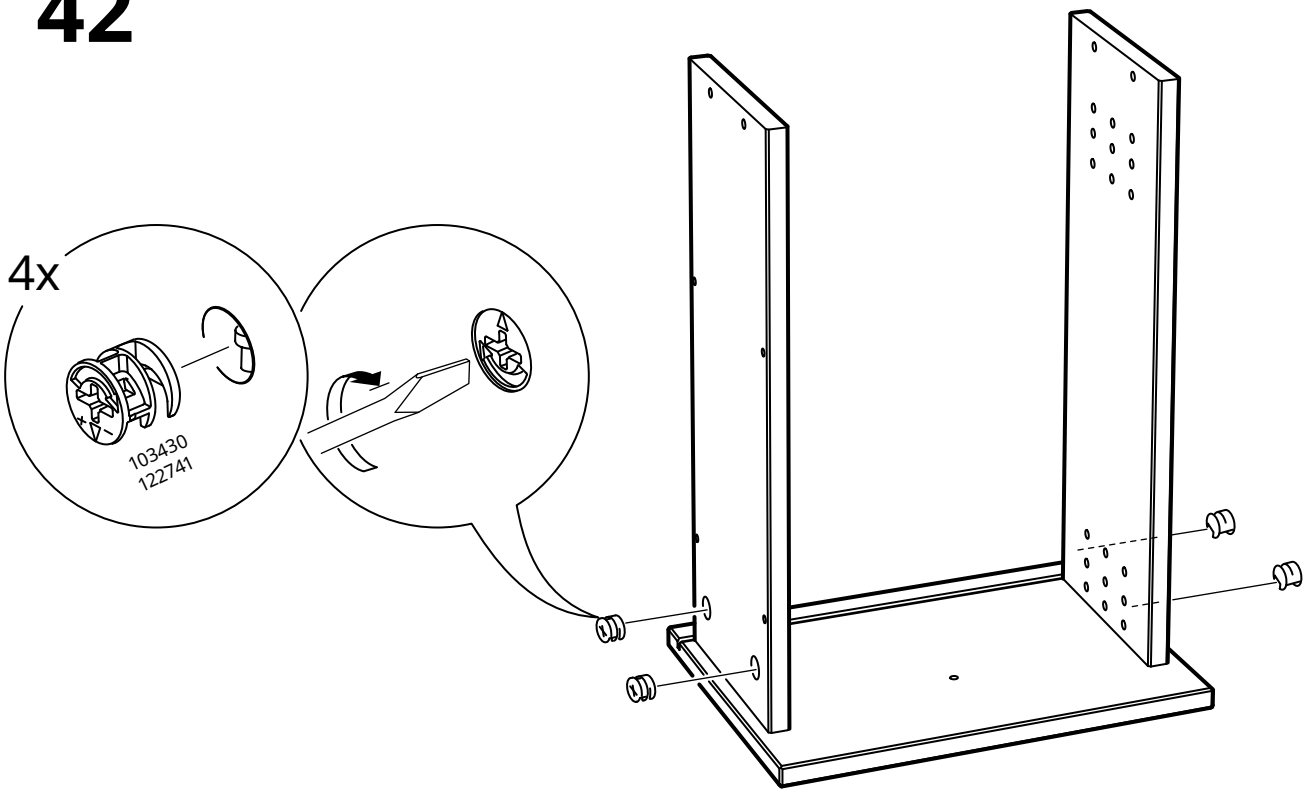

43

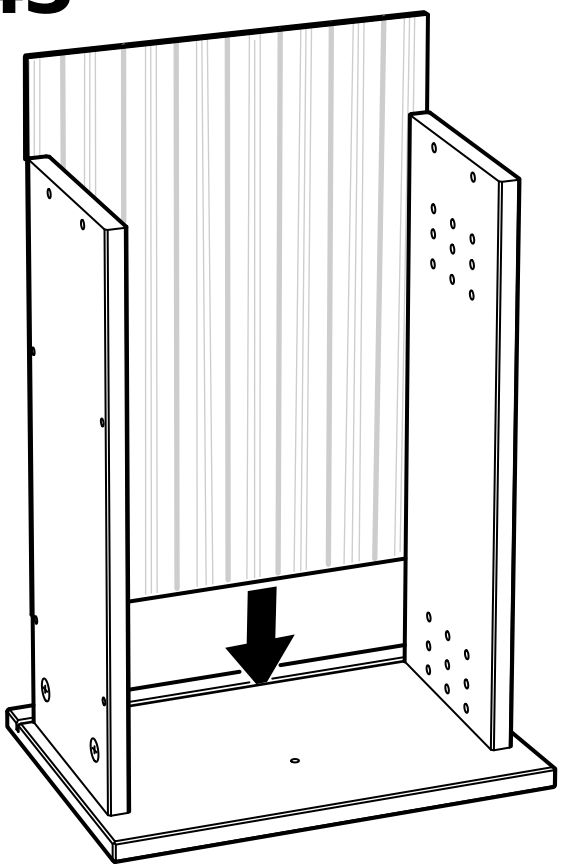

44

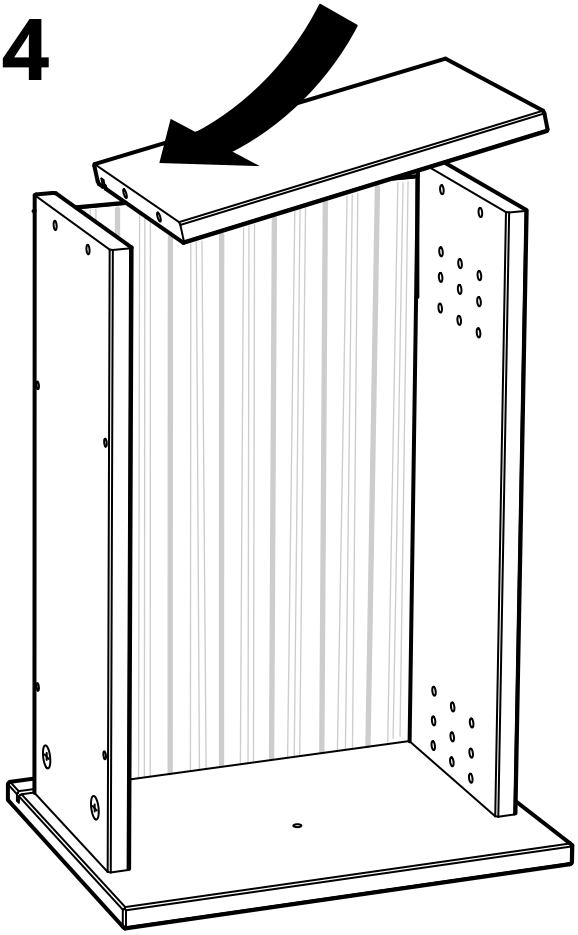

45

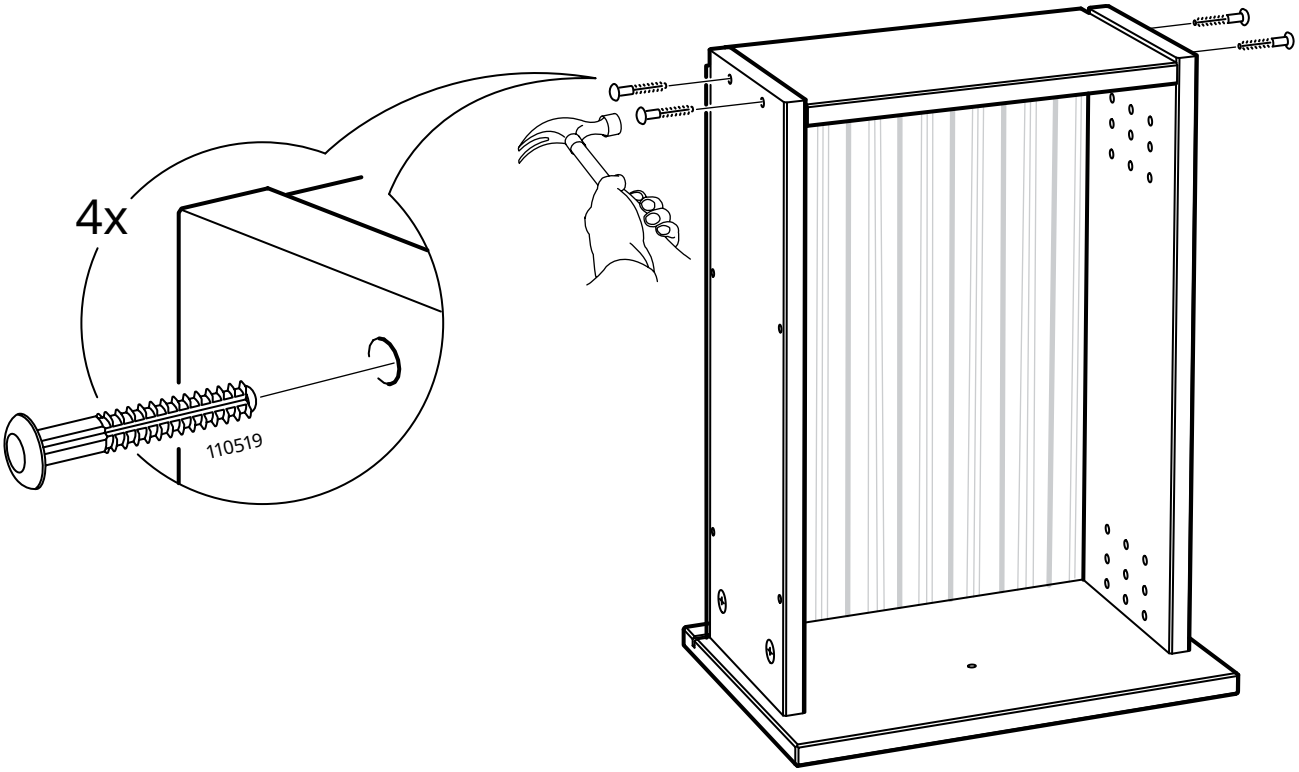

46

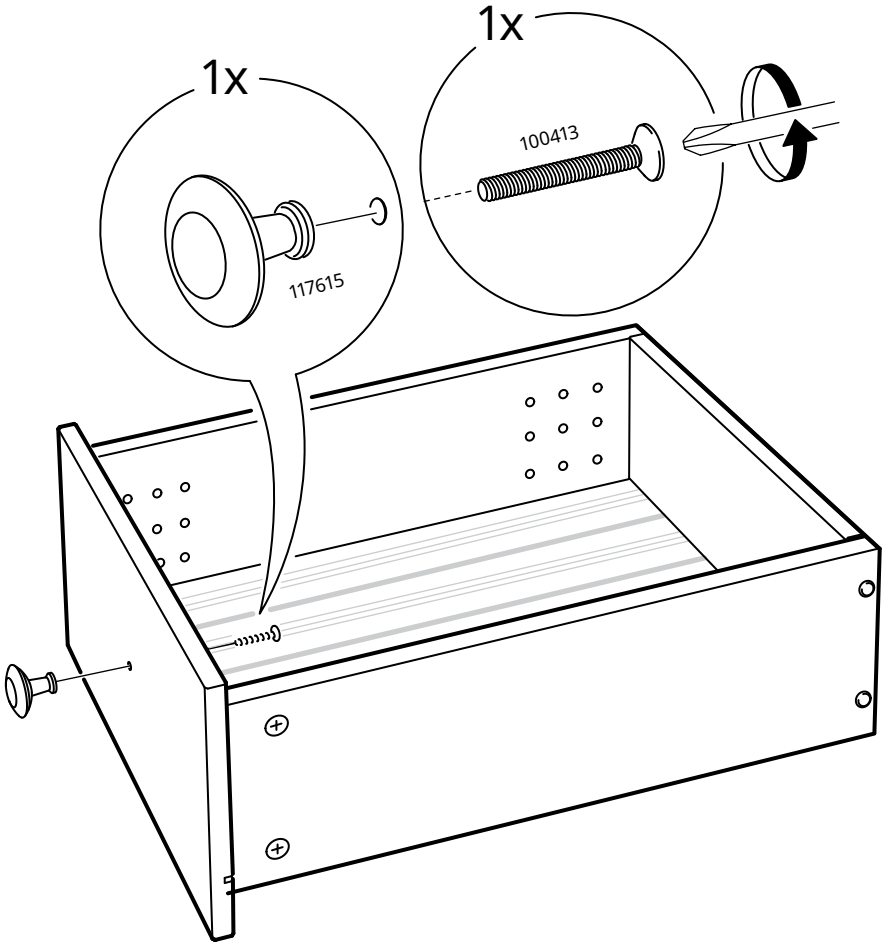

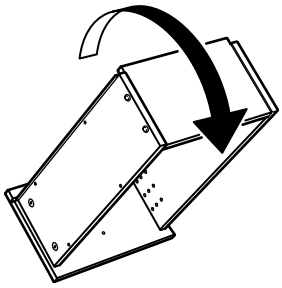

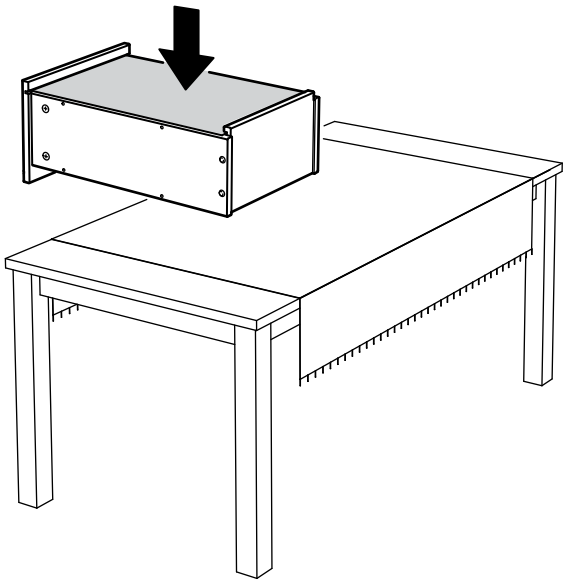

47

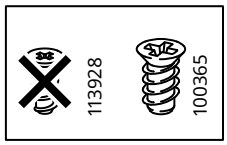

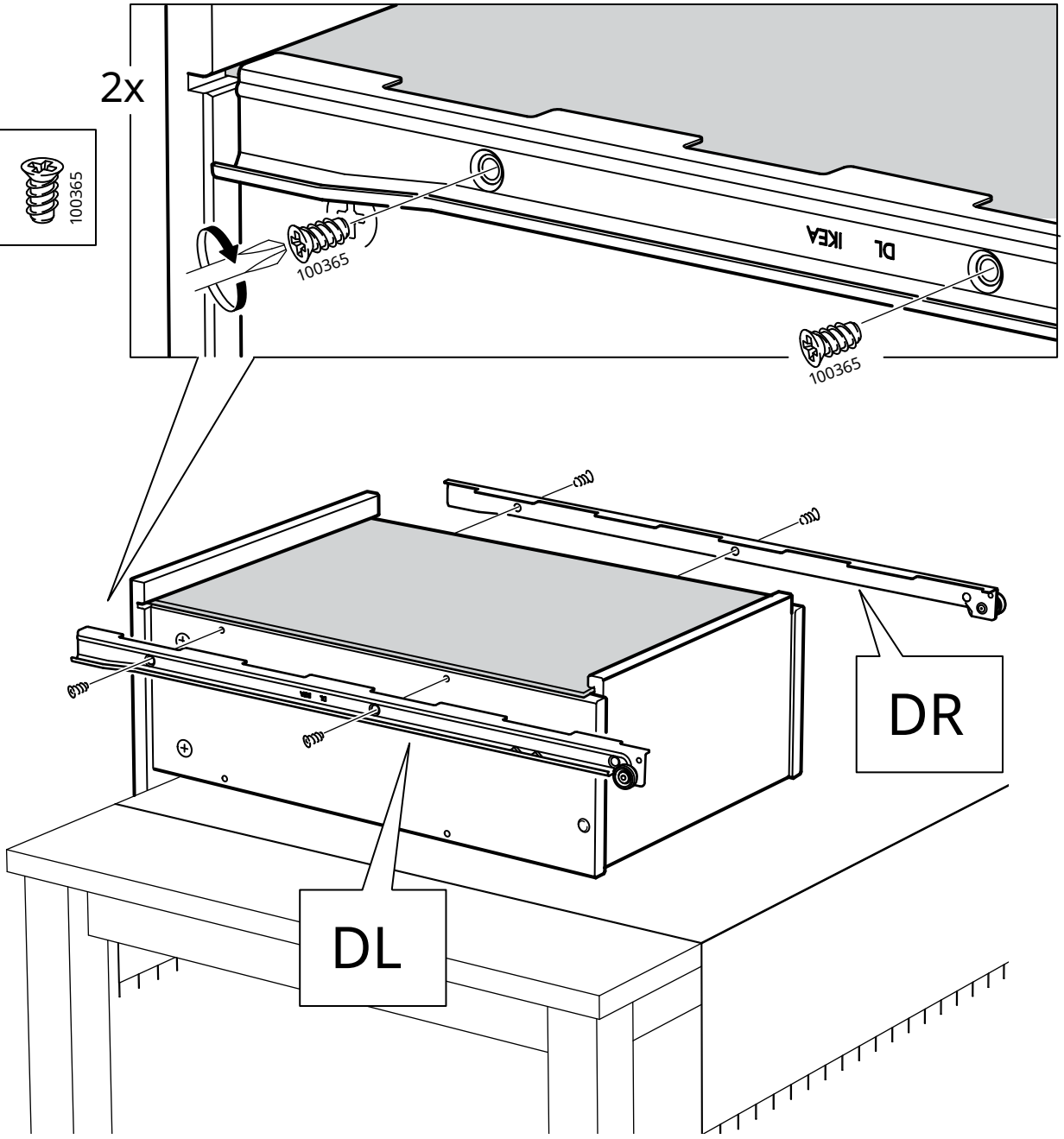

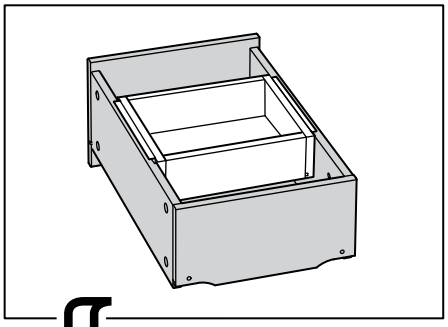

48

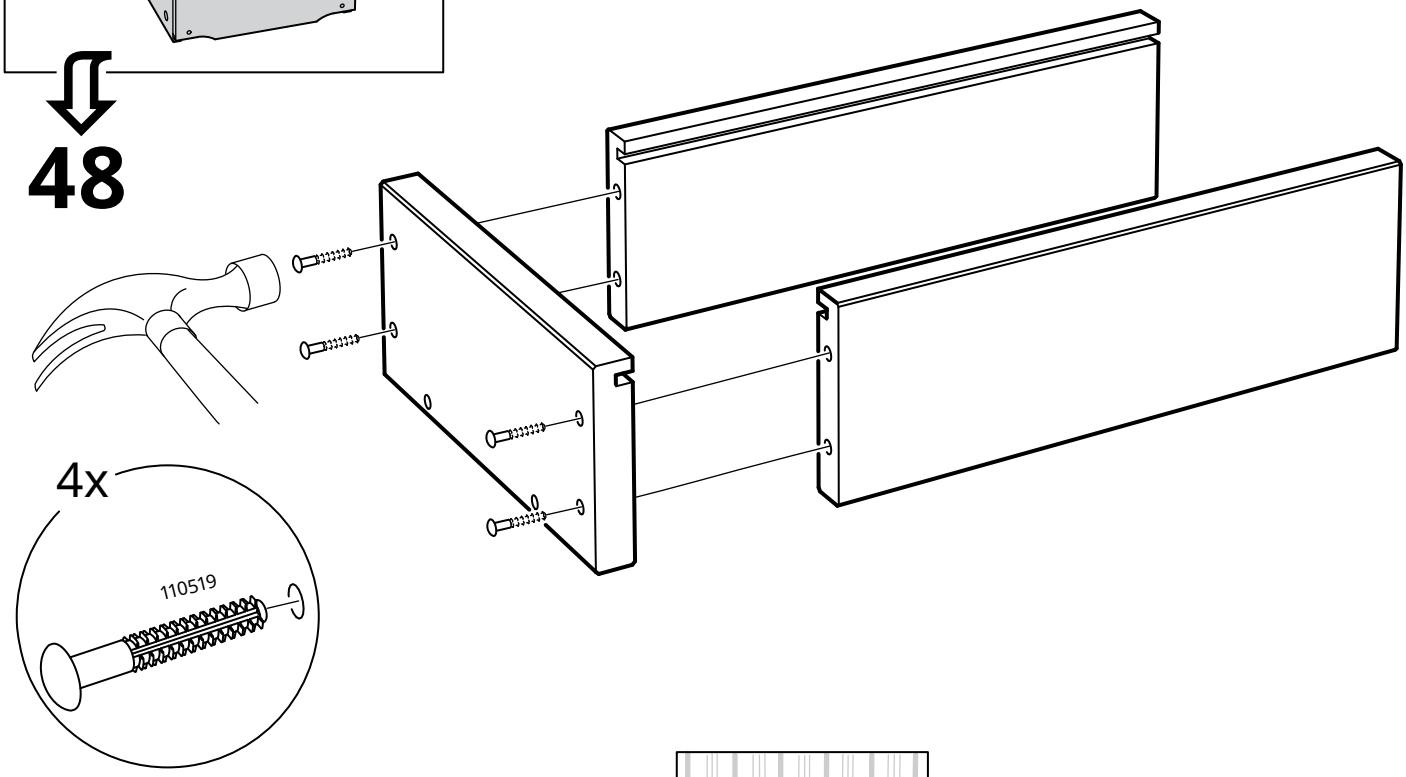

49

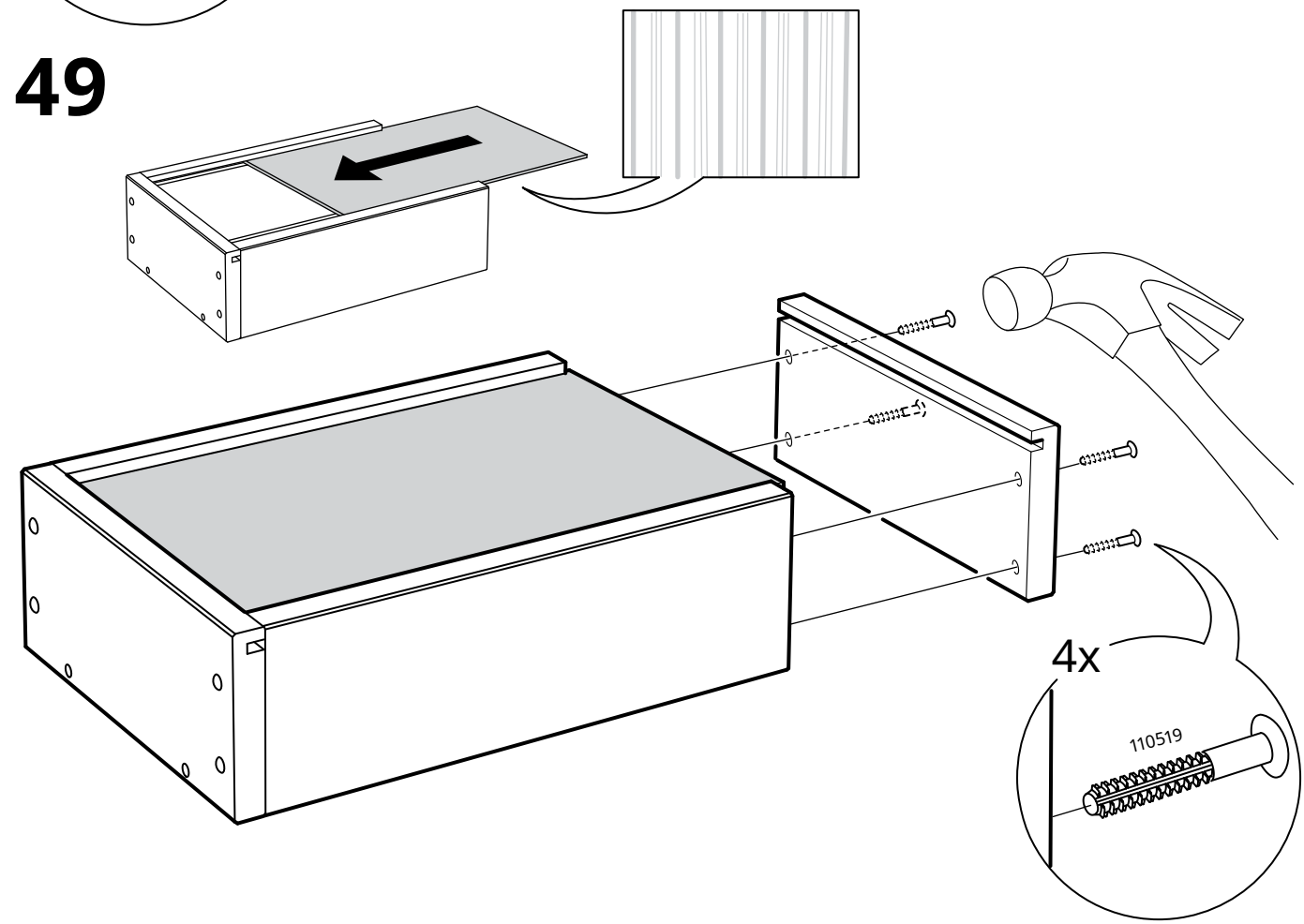

50

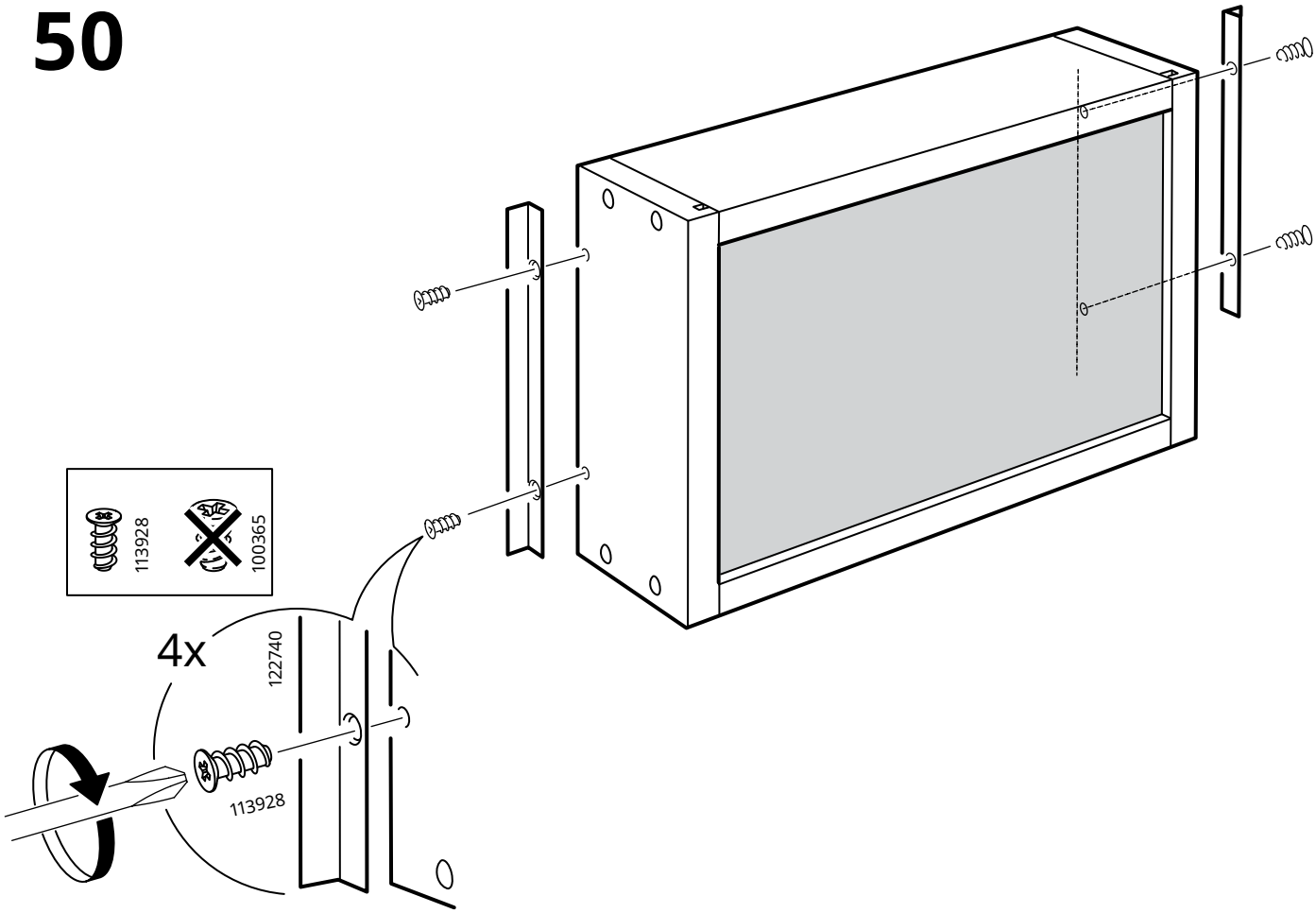

51

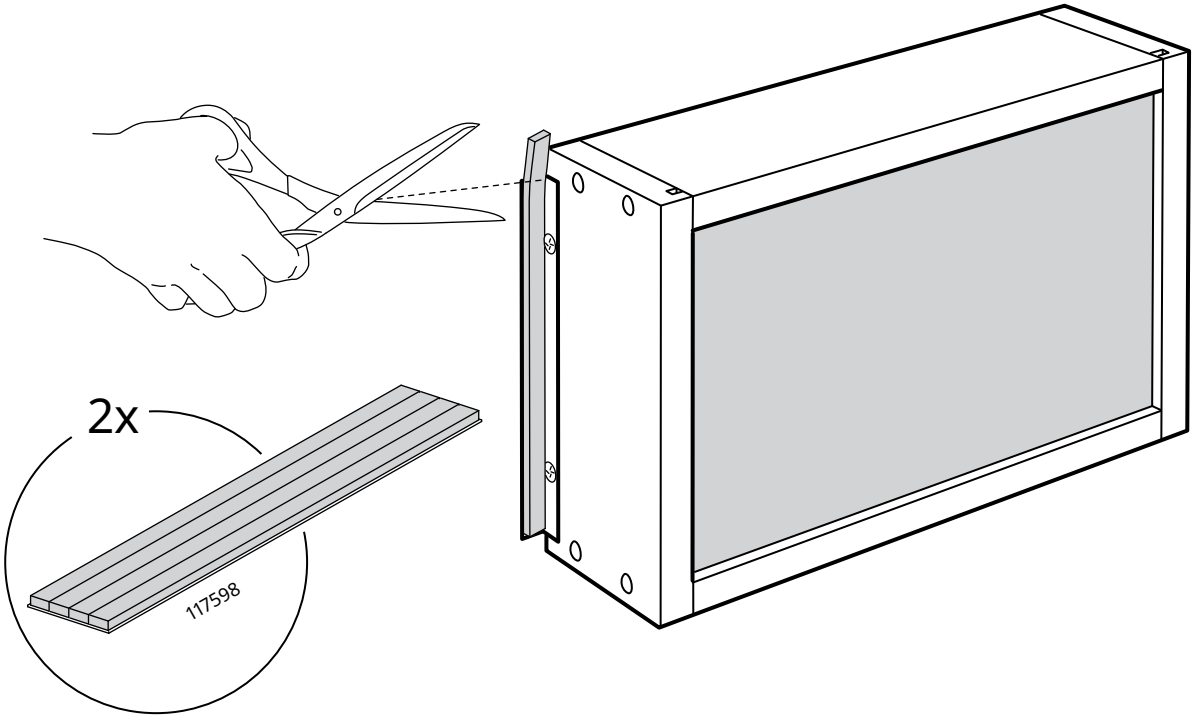

52

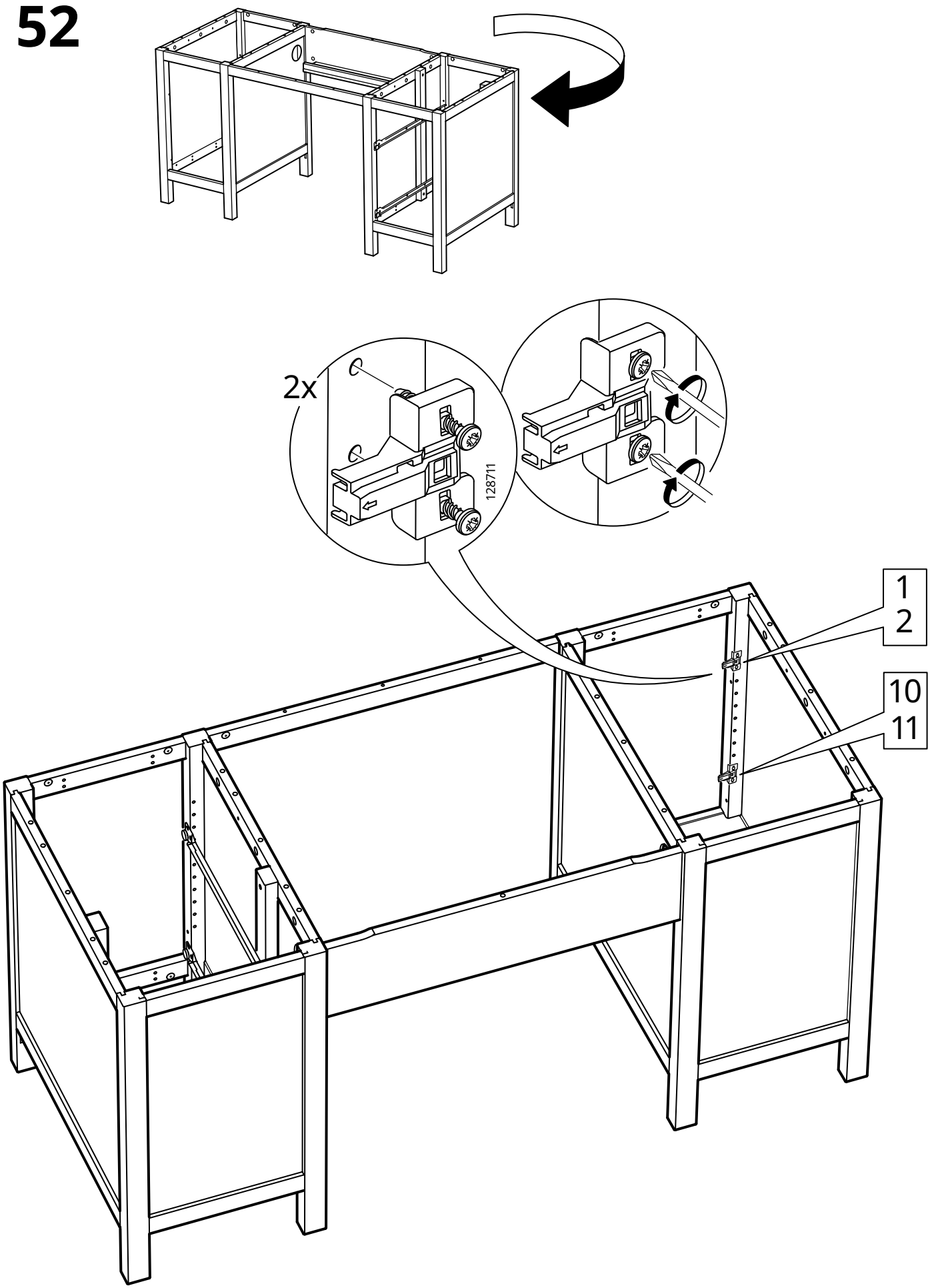

53

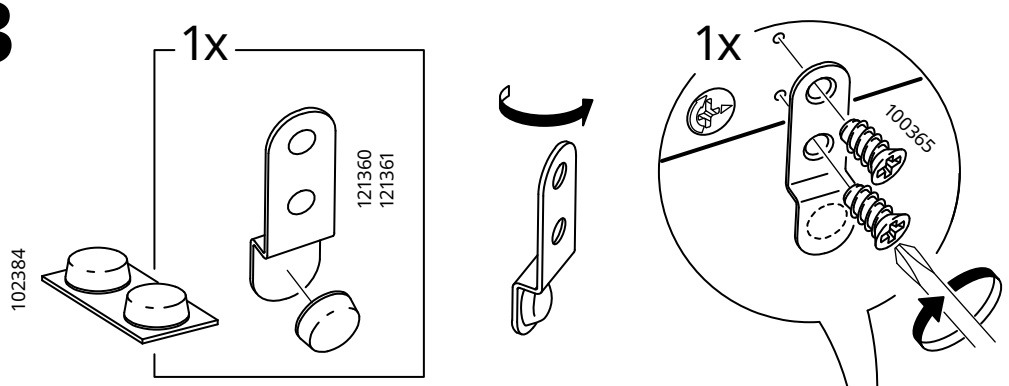

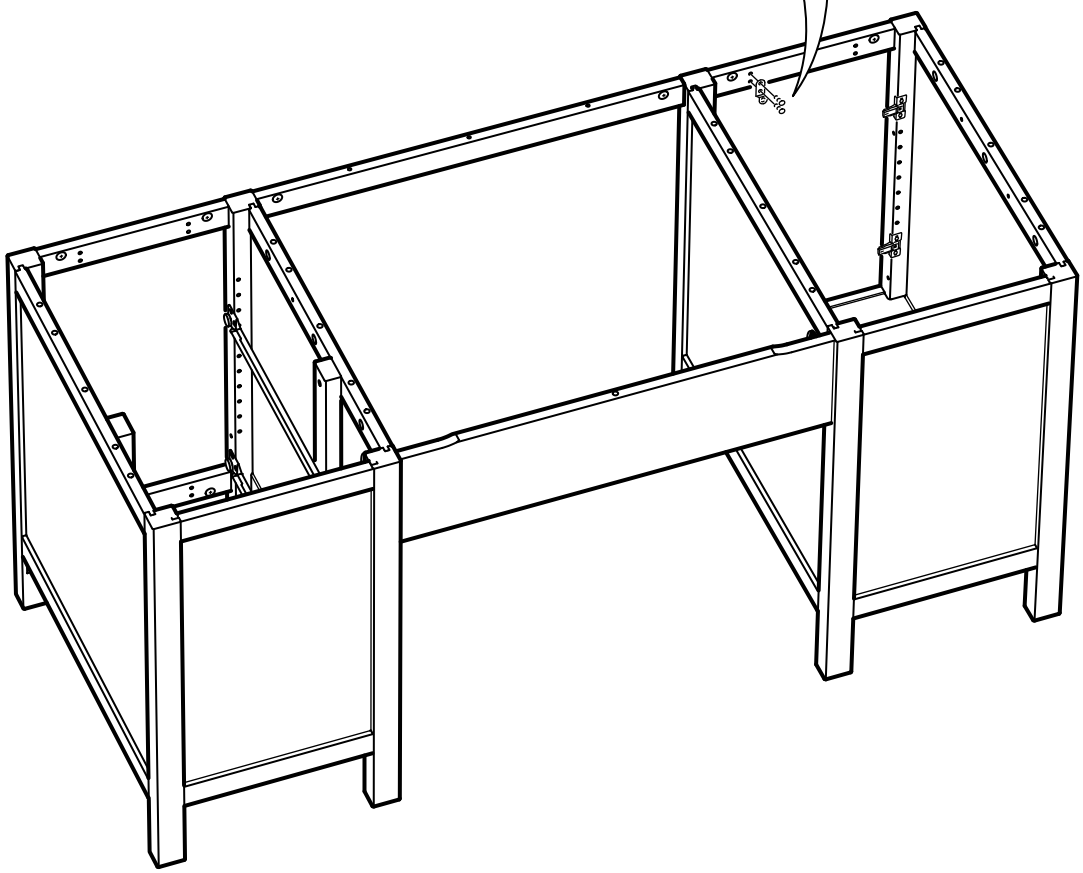

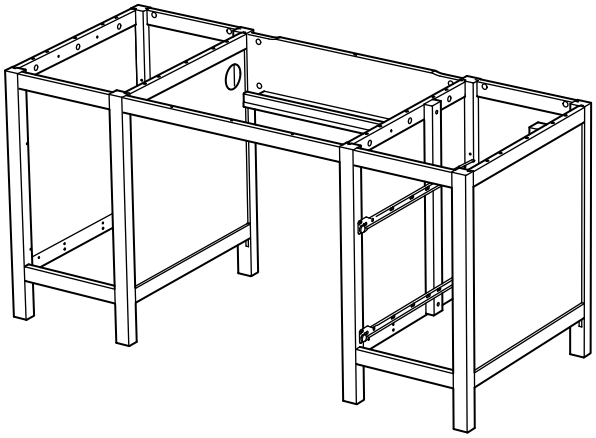

54

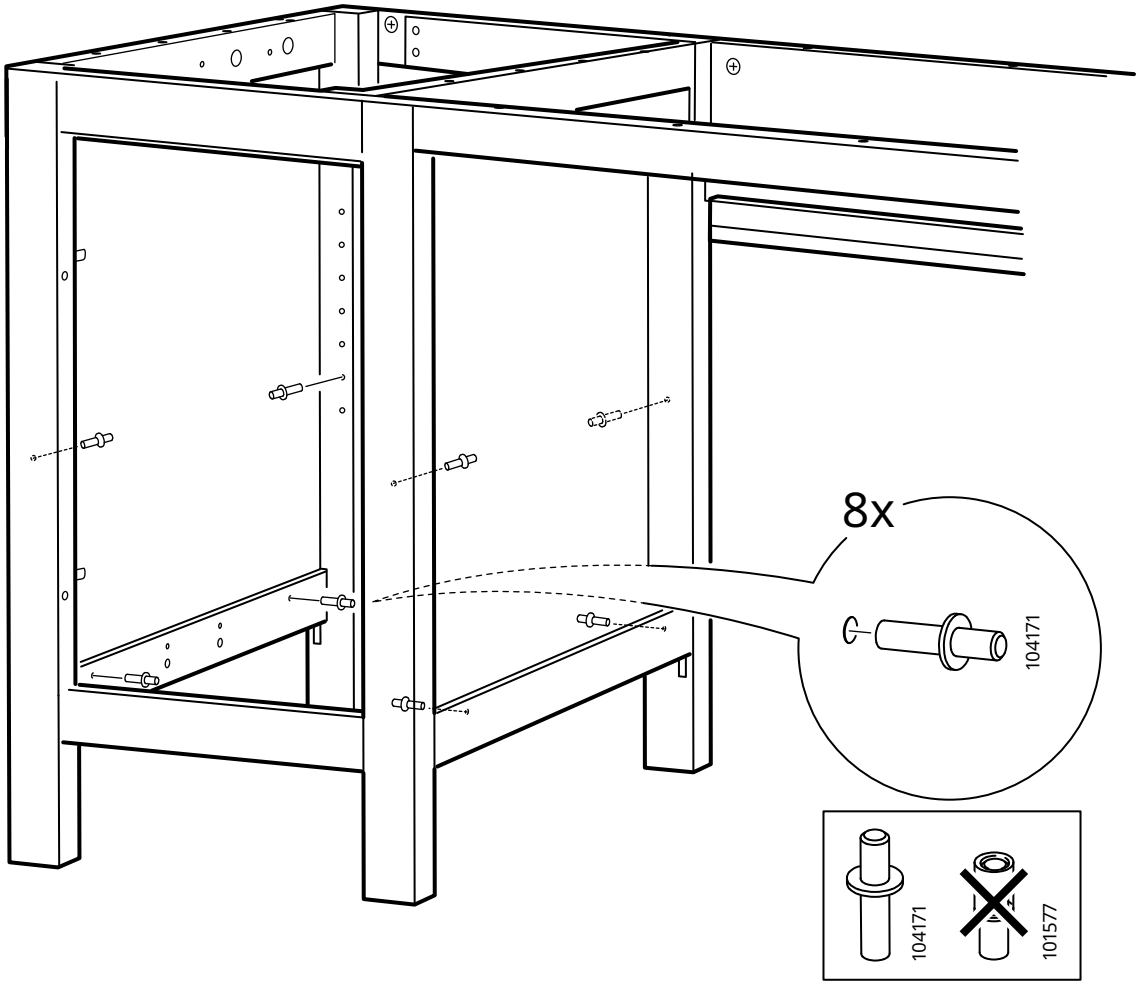

55

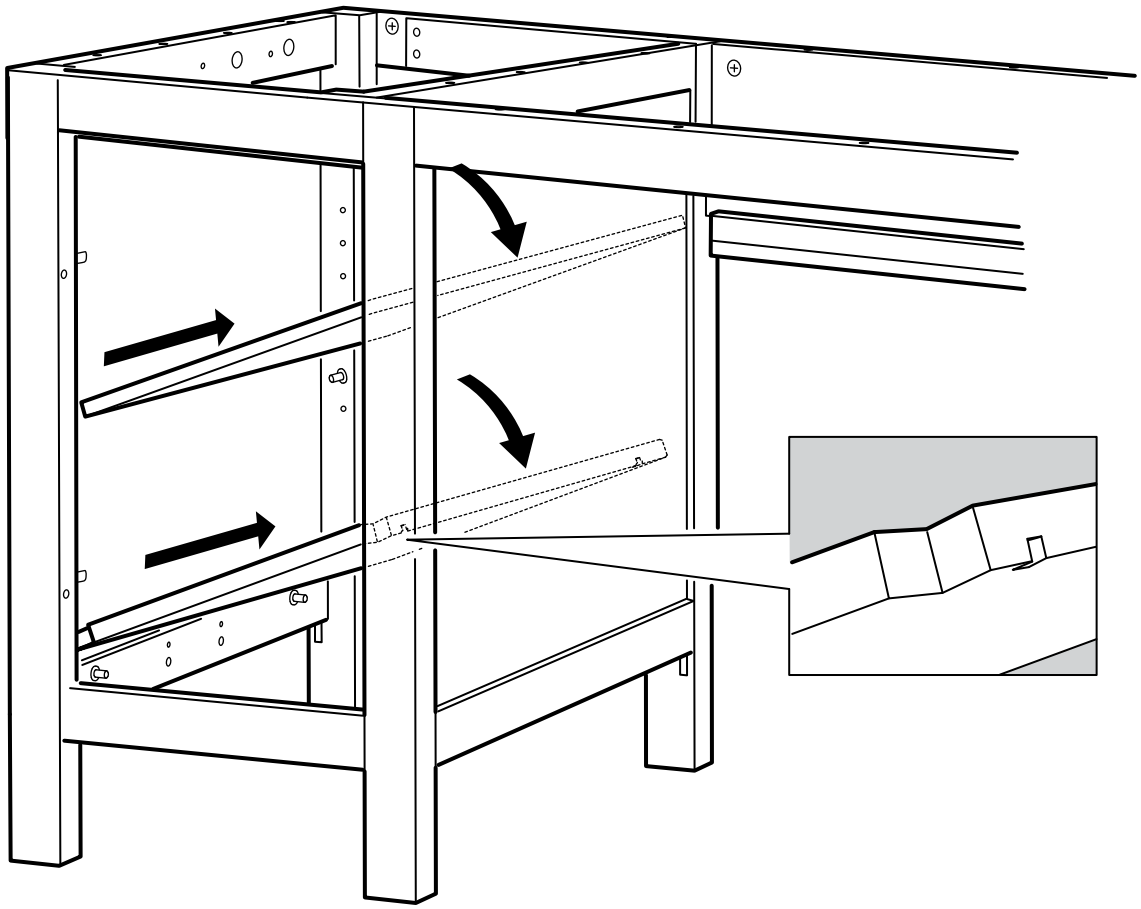

56

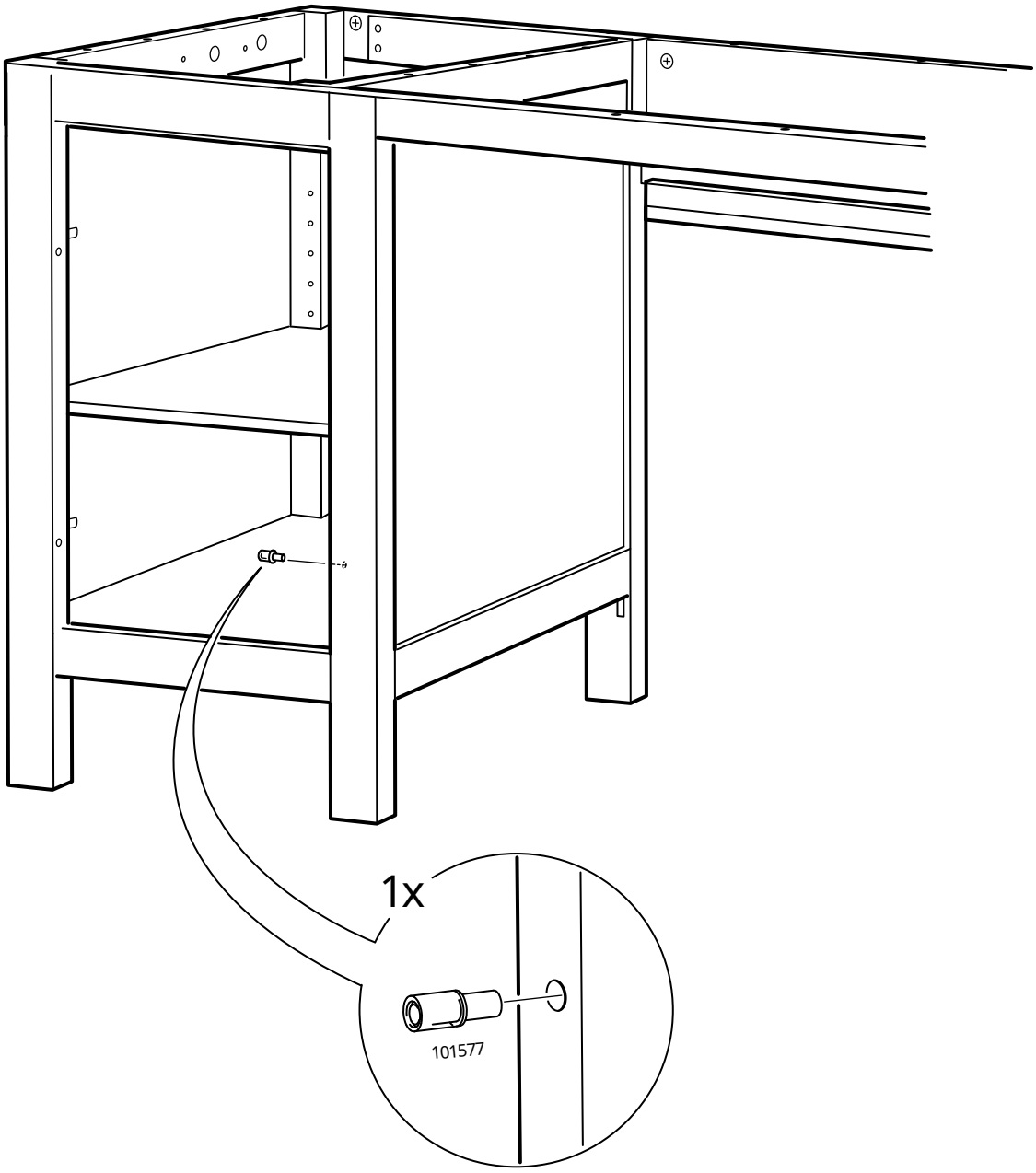

57

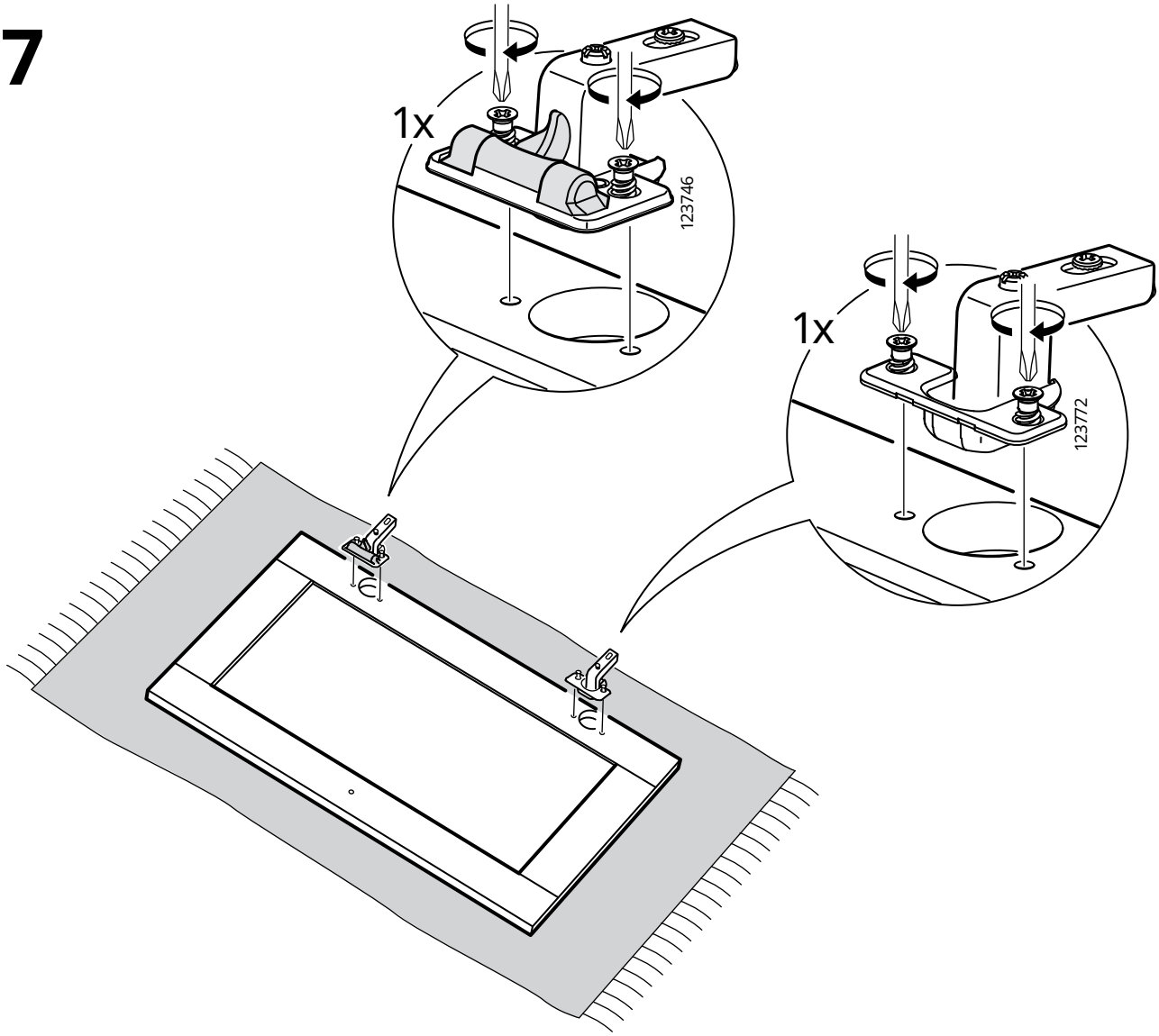

58

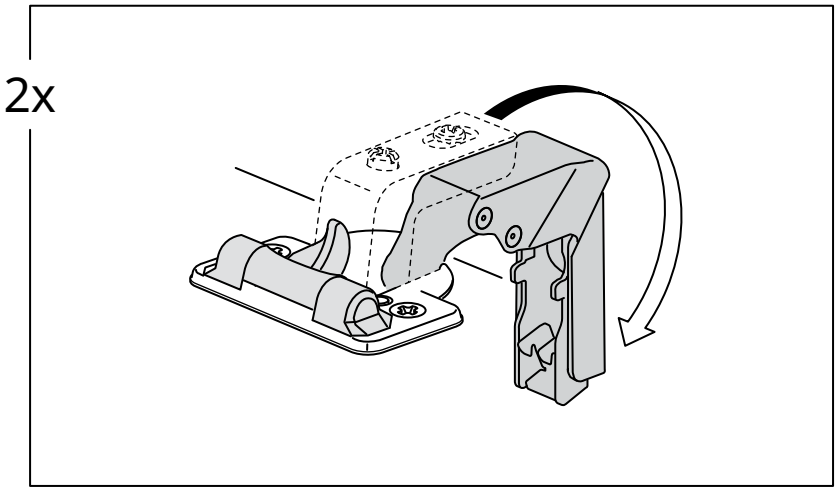

59

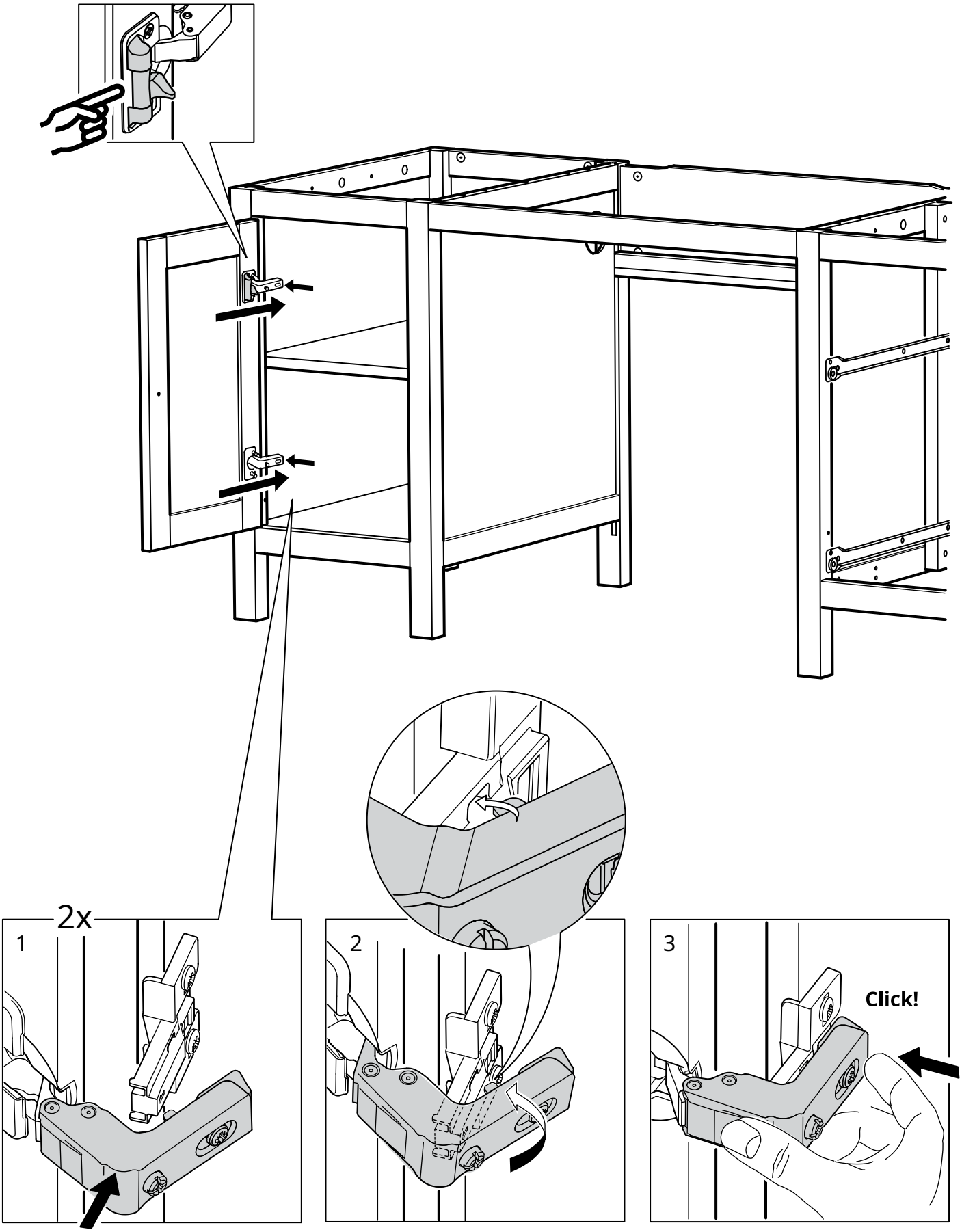

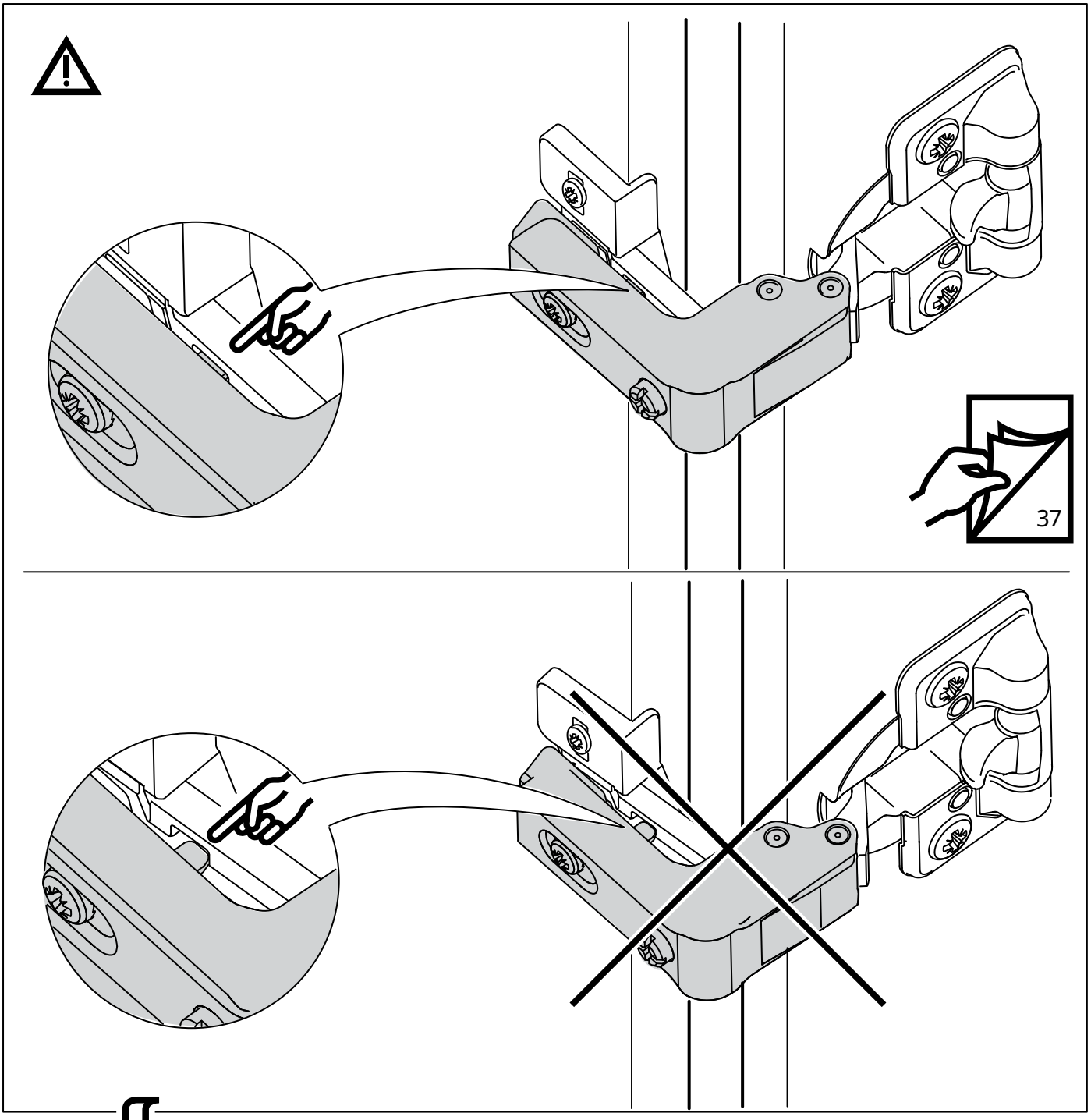
37

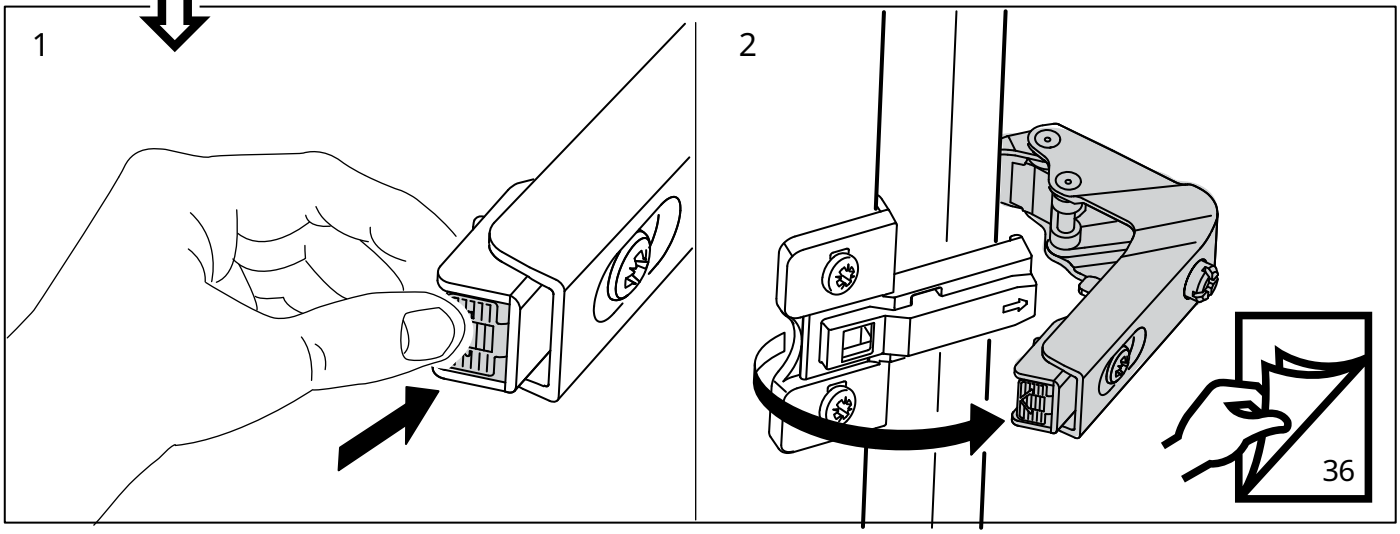
1
2
36

60

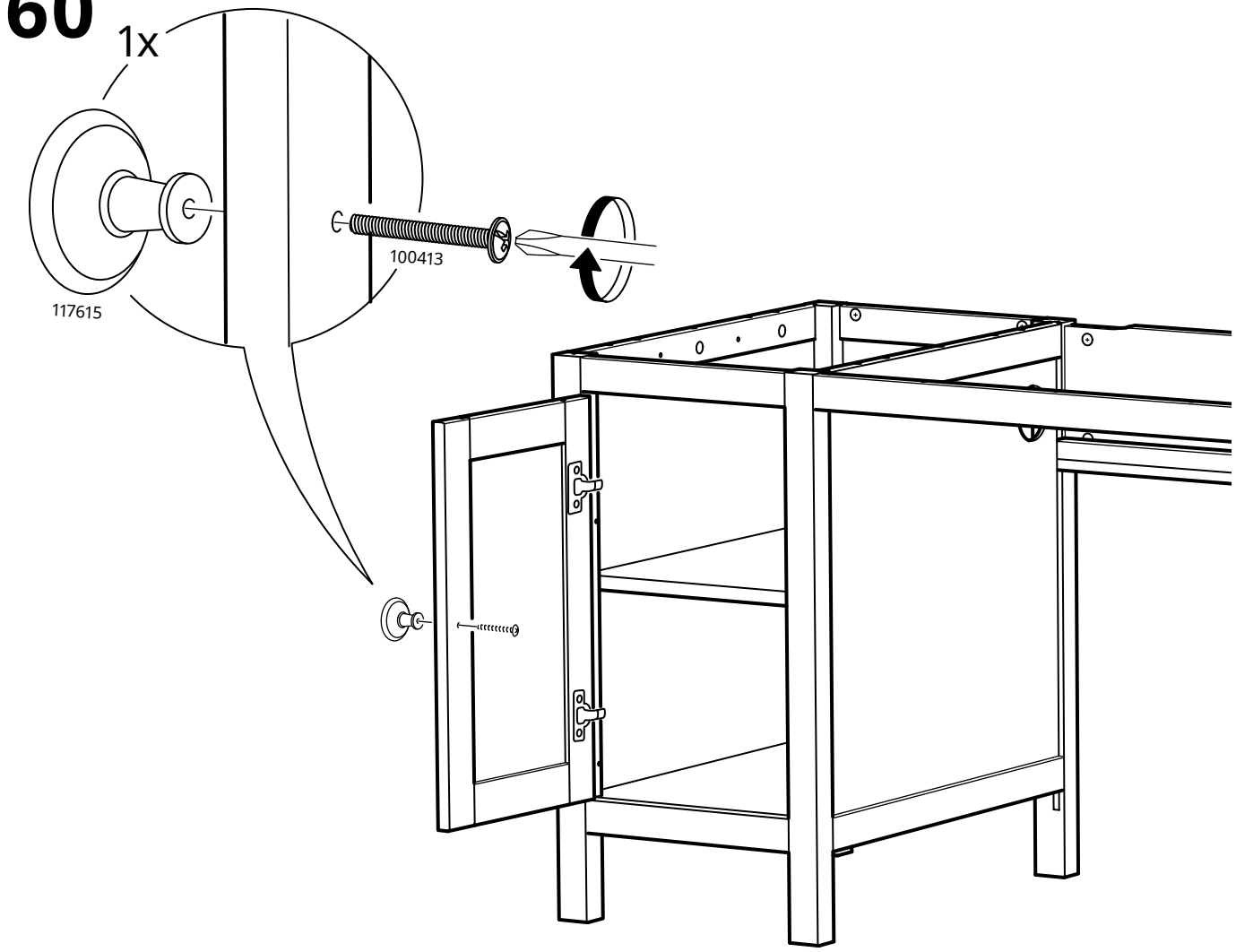

61

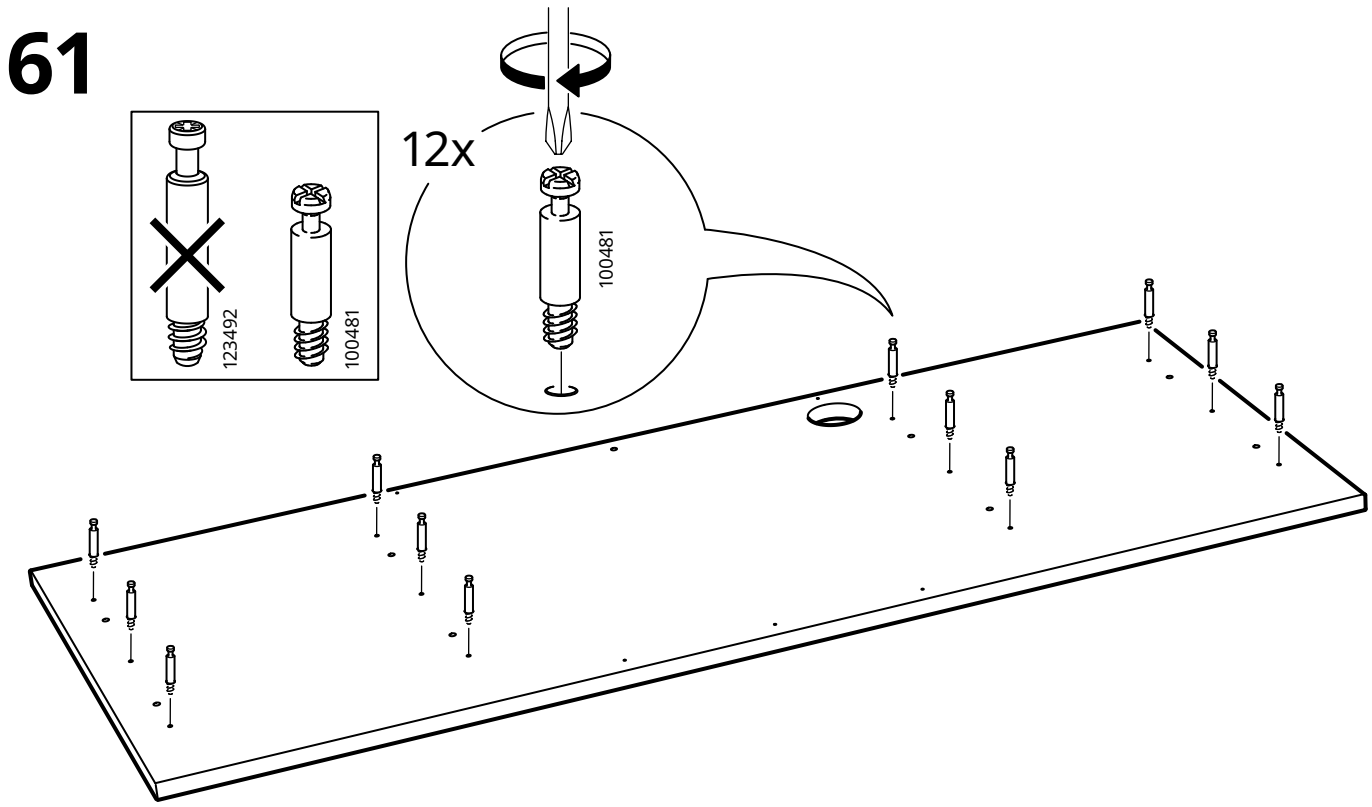

62

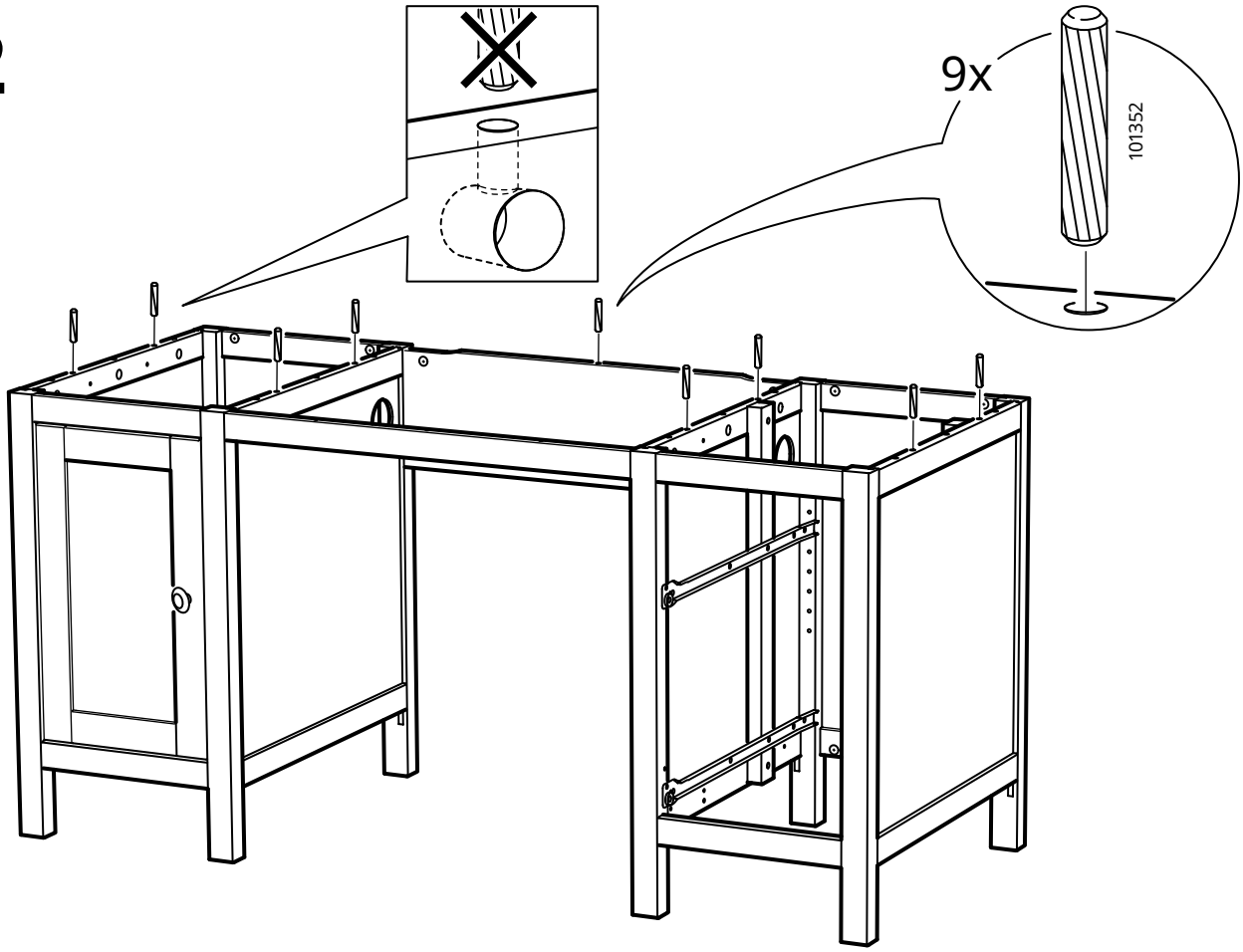

63

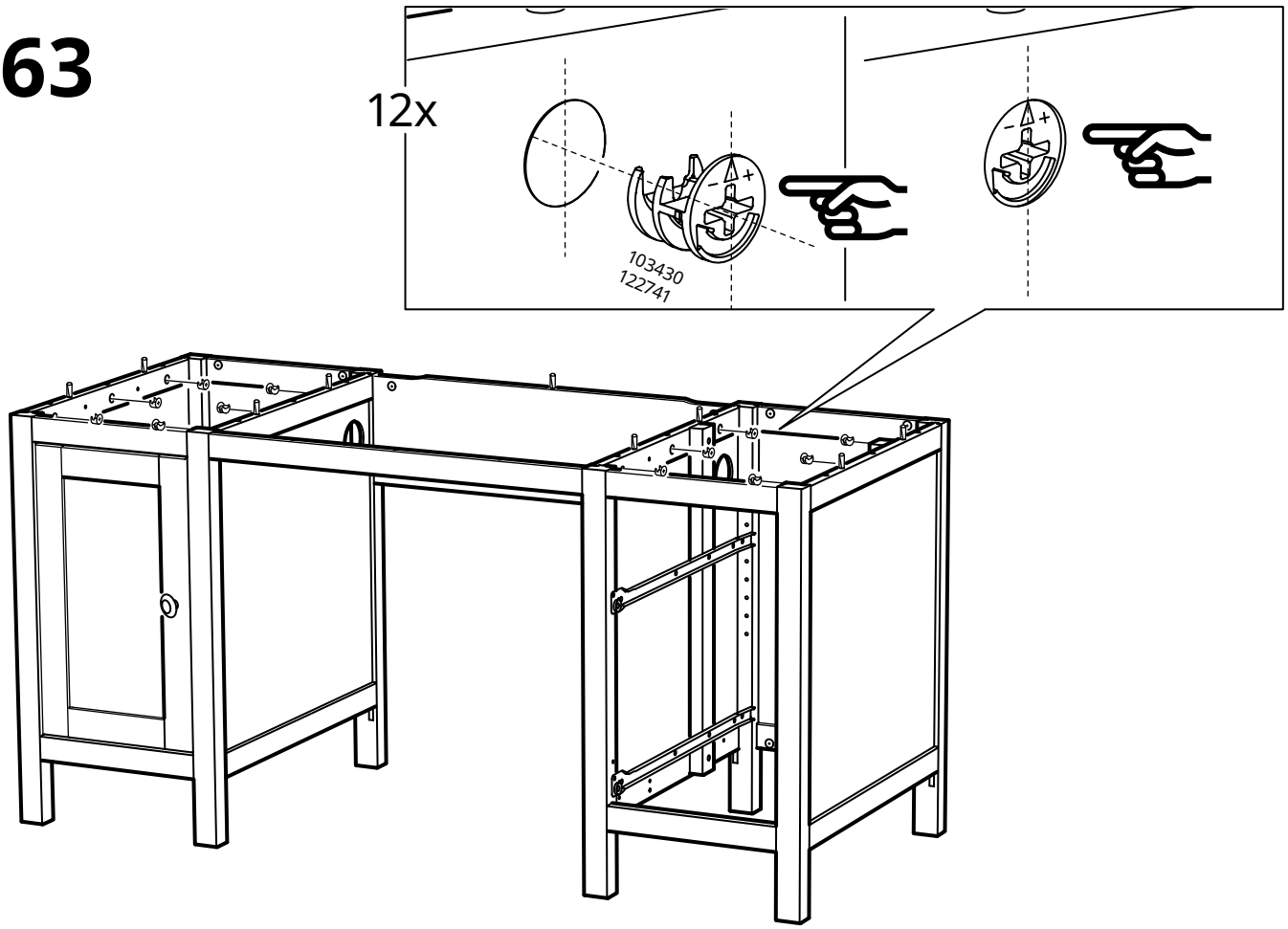

64

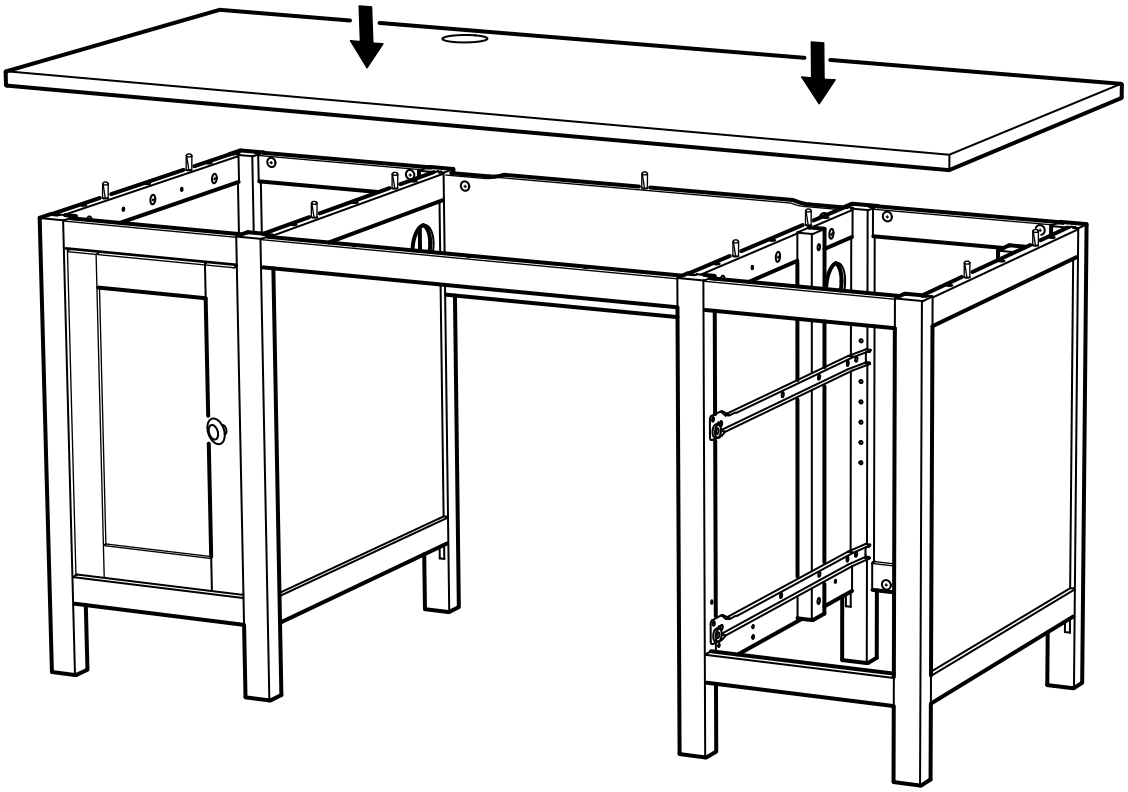

65

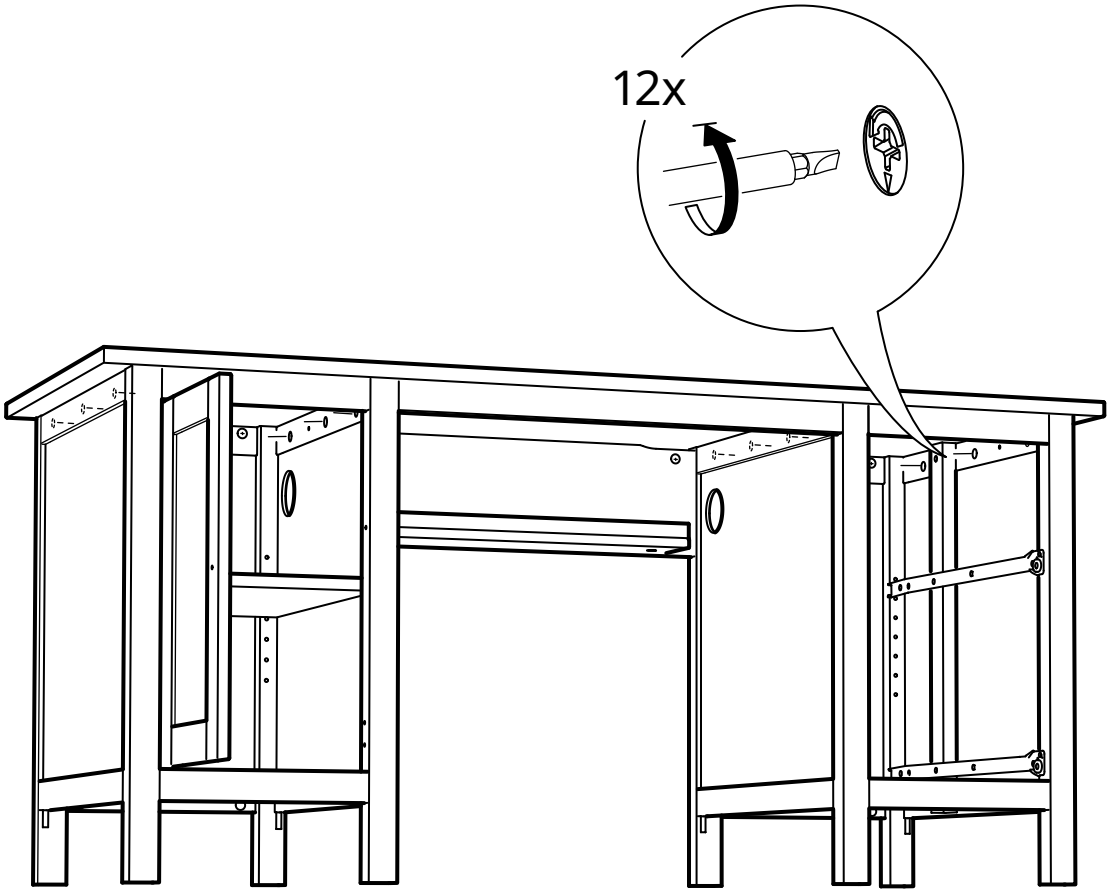

66

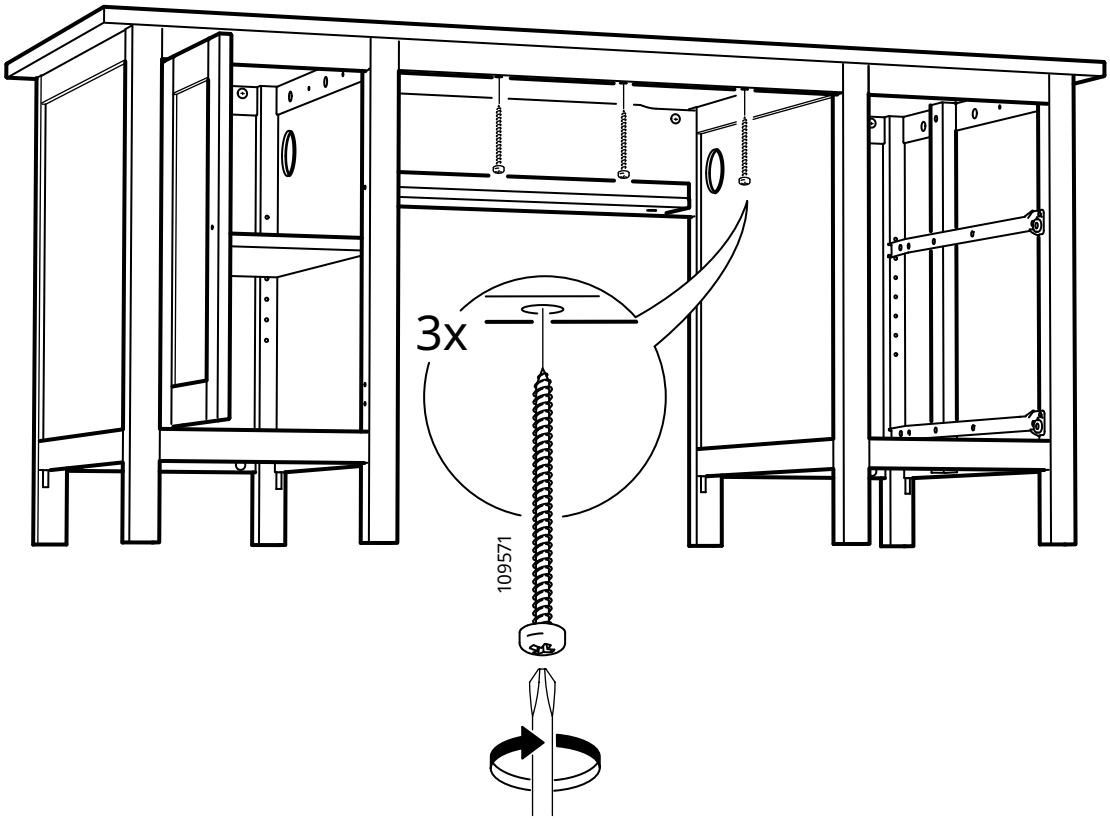

67

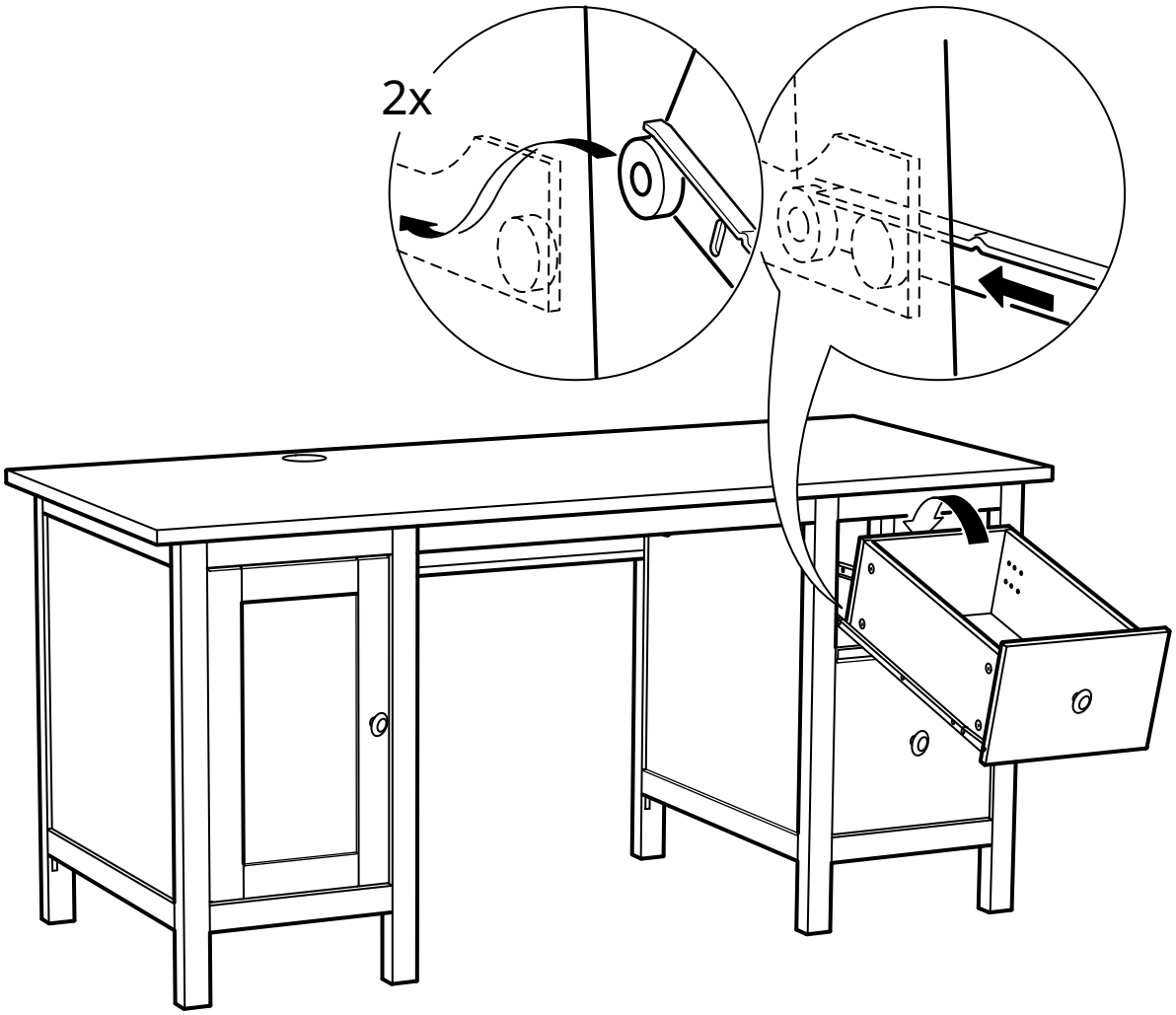

68

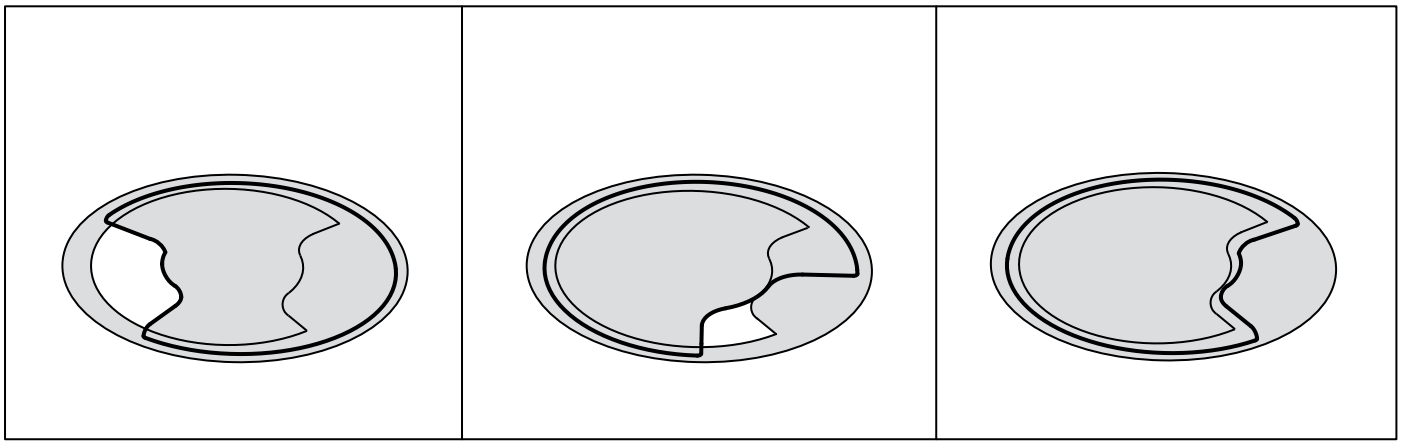

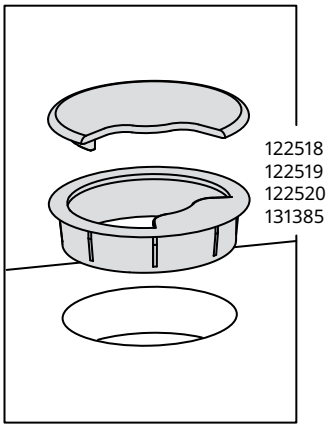

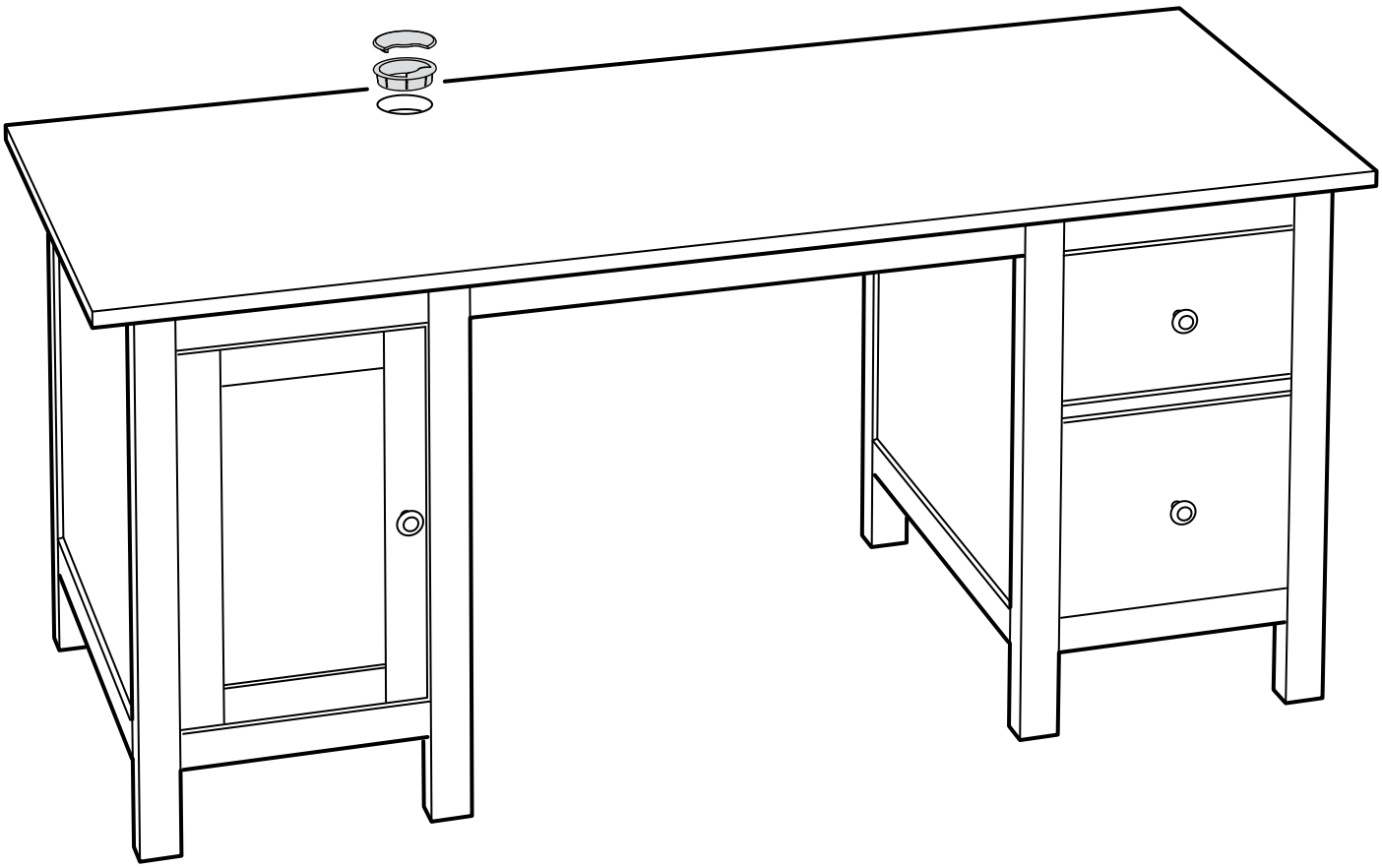

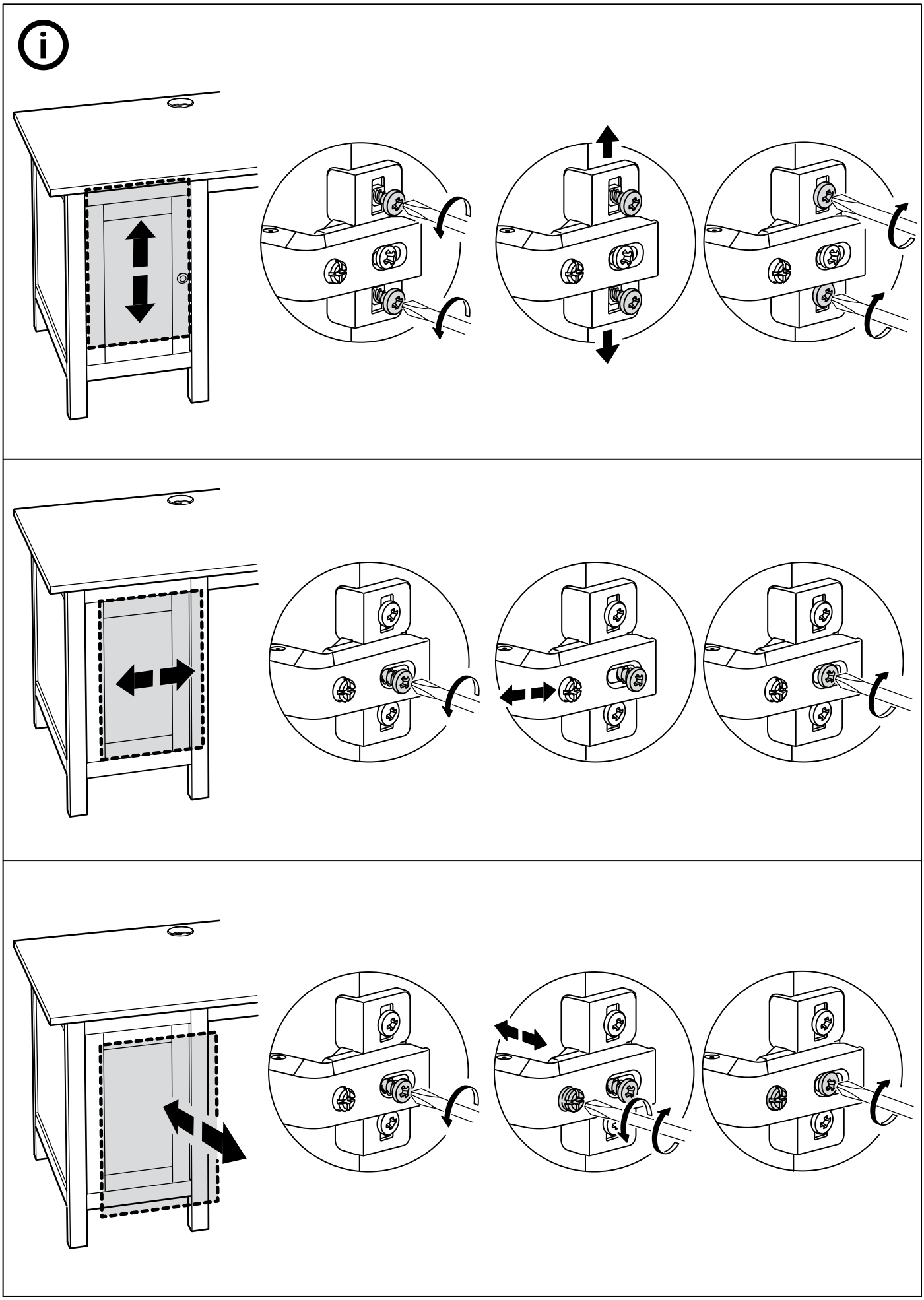

© Inter IKEA Systems B.V. 2010 2022-04-14 AA-505125-14